LEIKKISET

Leikin ja liikunnan edelläkävijä.

2004 Hiekkalaatikko asennusohje

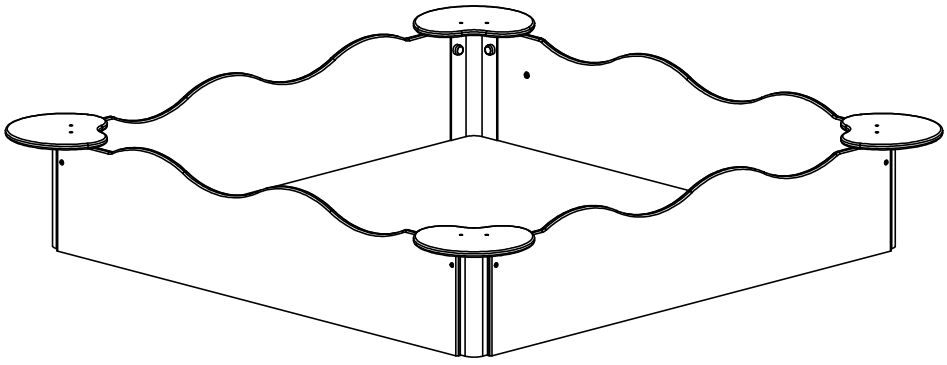

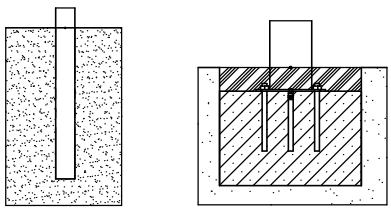

2004N ankkuri

2004F pinta

NR	ELEMENT	2004N	2004F
E1	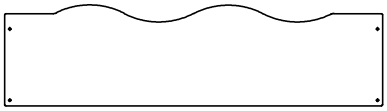	3	3
E2		1	1
E3	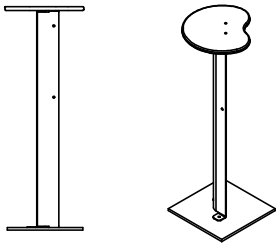	4	4
E4	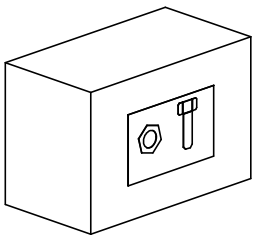	1	1

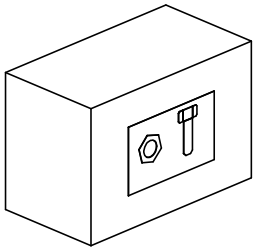

				2004N	2004F
Nr	**Element**			**Σ**	**Σ**
16		-	K1_d21_B	16	16
17		-	Z1_d21_B	16	16
18		DIN 985	M6	16	16
10		DIN 9021	6x18	16	16
61		-	KL105		8
126		DIN 7991	M6x30	16	16
213		-	Z_NA_1	1	1
214		-	Z_NA_2	1	1

2004N
2004F

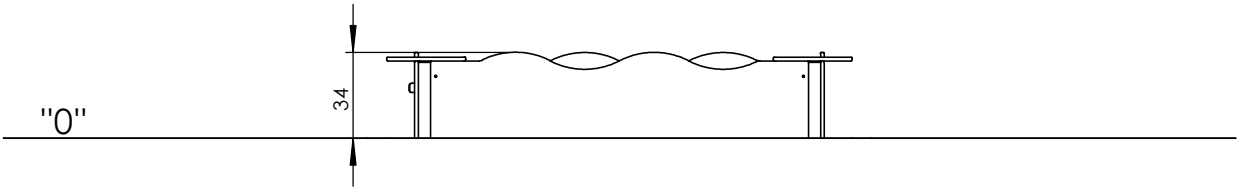

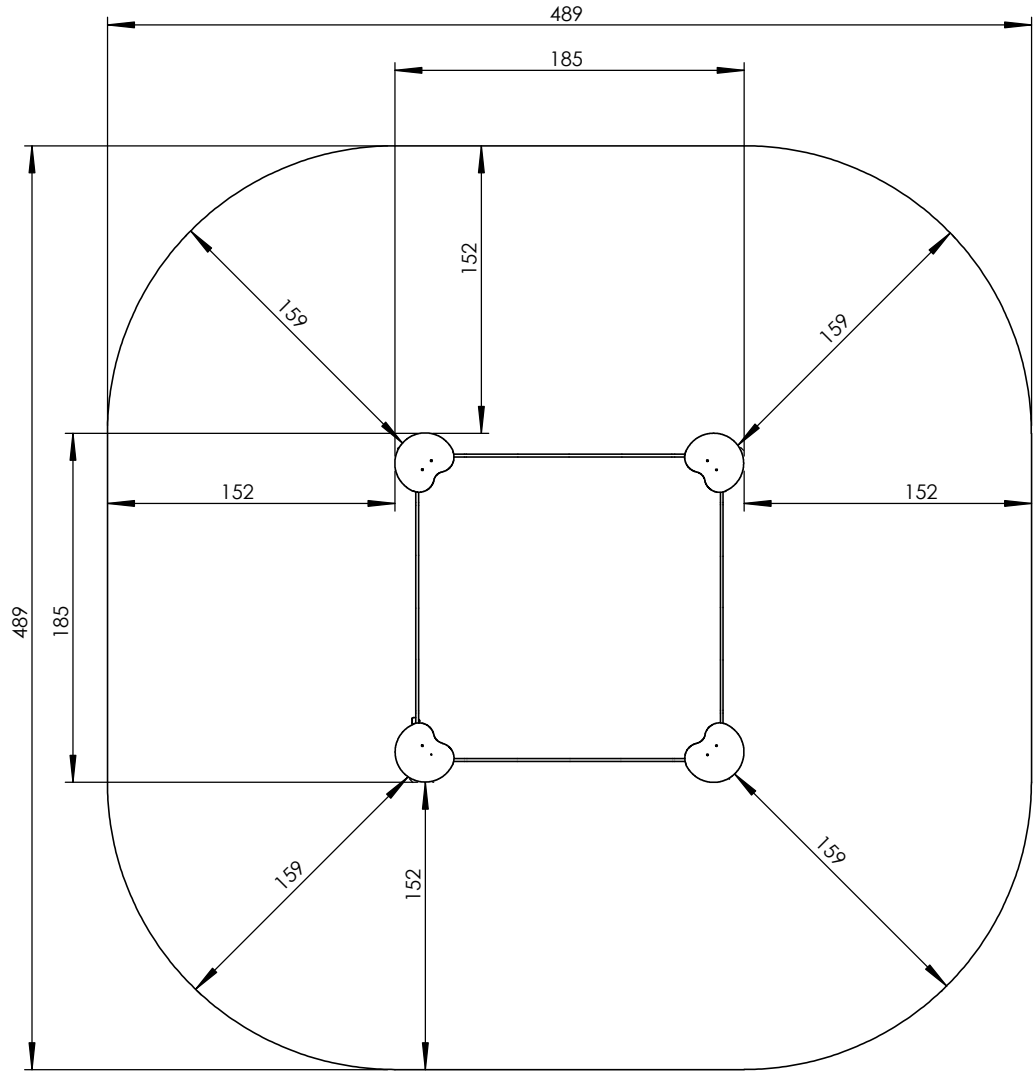

2004N
2004F

Nr	Σ	Element:	
1	x16	DIN 7991 M6x30	
2	x16	K1_d21_B	
3	x16	DIN 9021 M6	
4	x16	DIM 985 M6	
5	x16	Z1_d21_B	

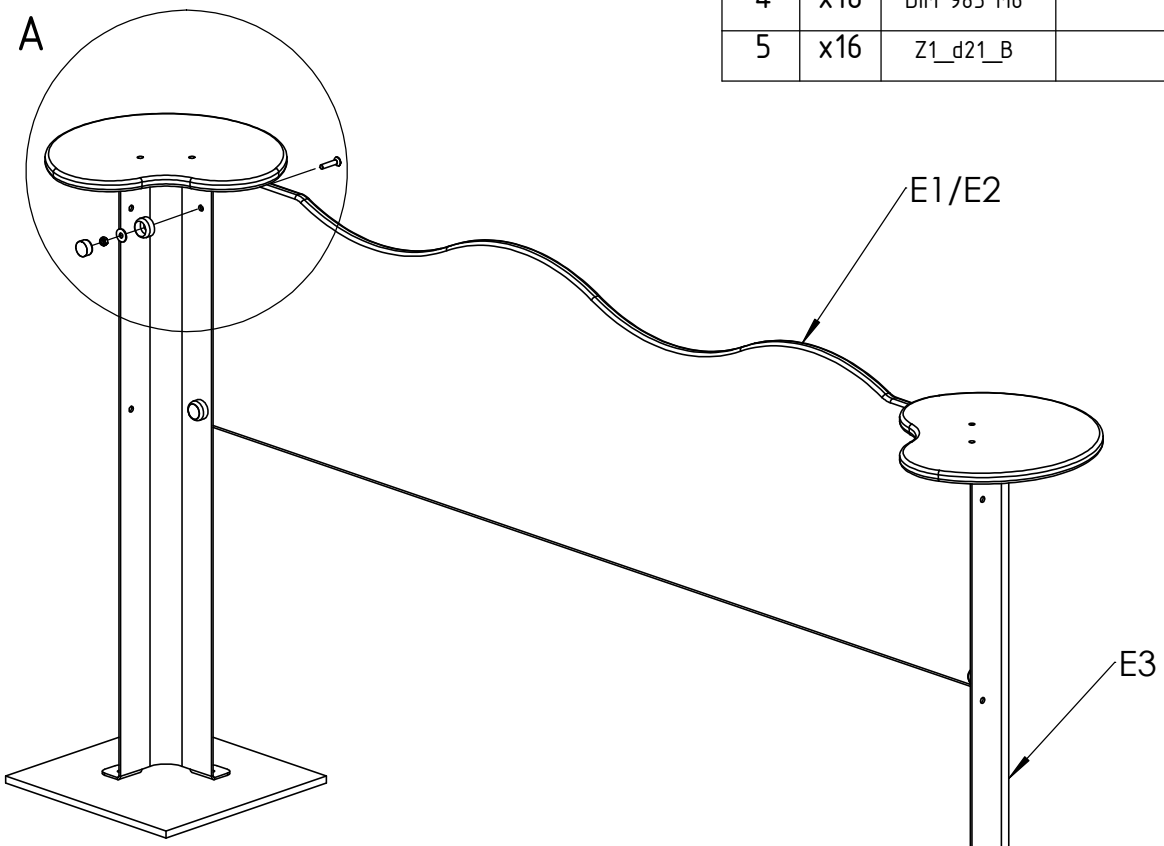

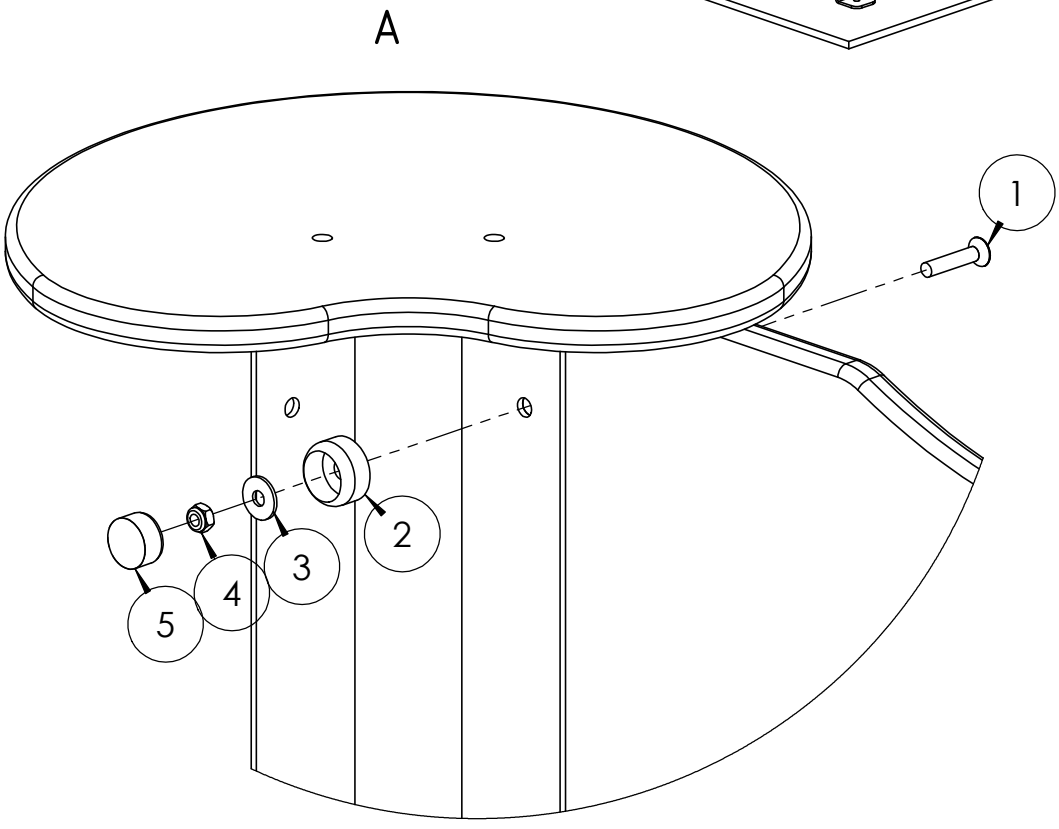

2004N

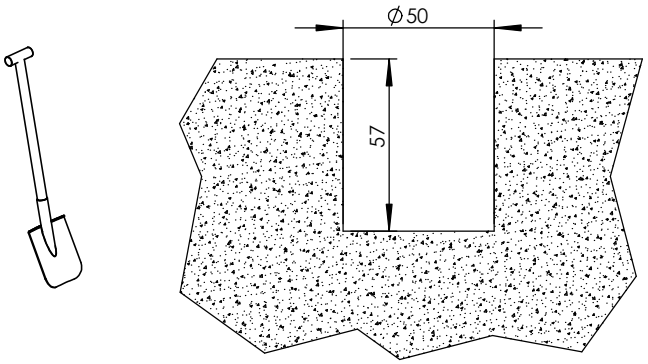

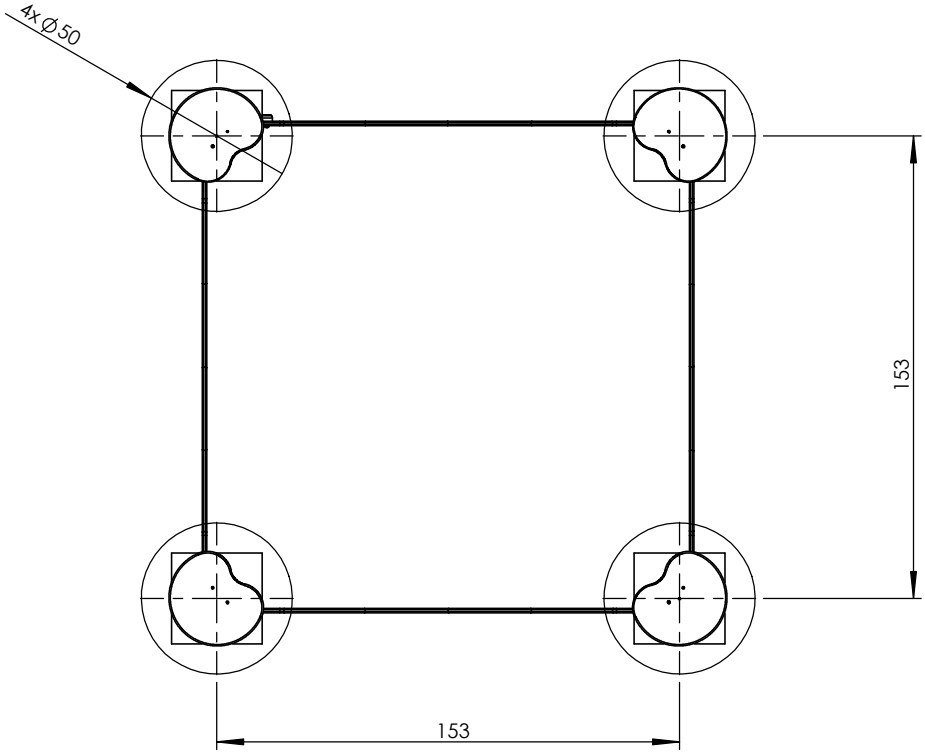

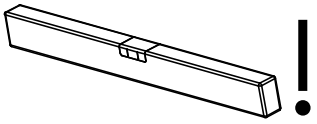

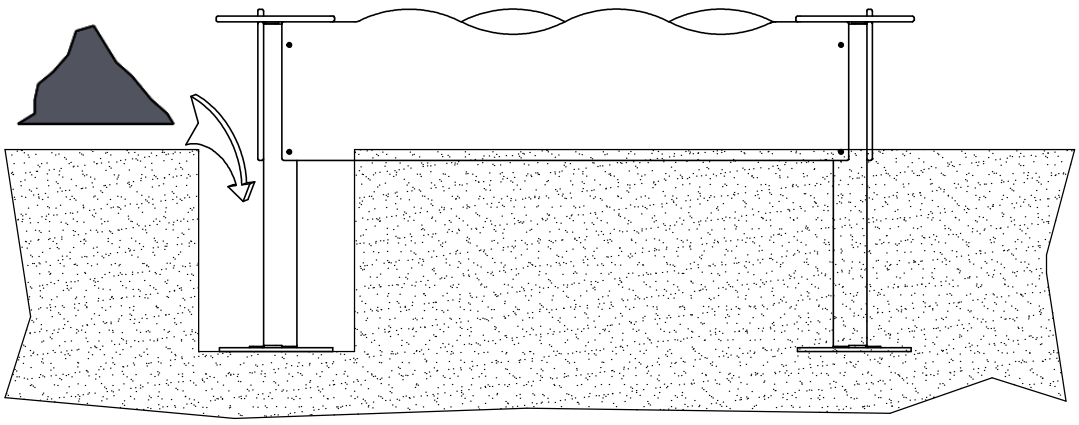

2004F

Nr	Σ	Element	DIN	ELEMENT
61	8	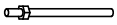	-	KL105

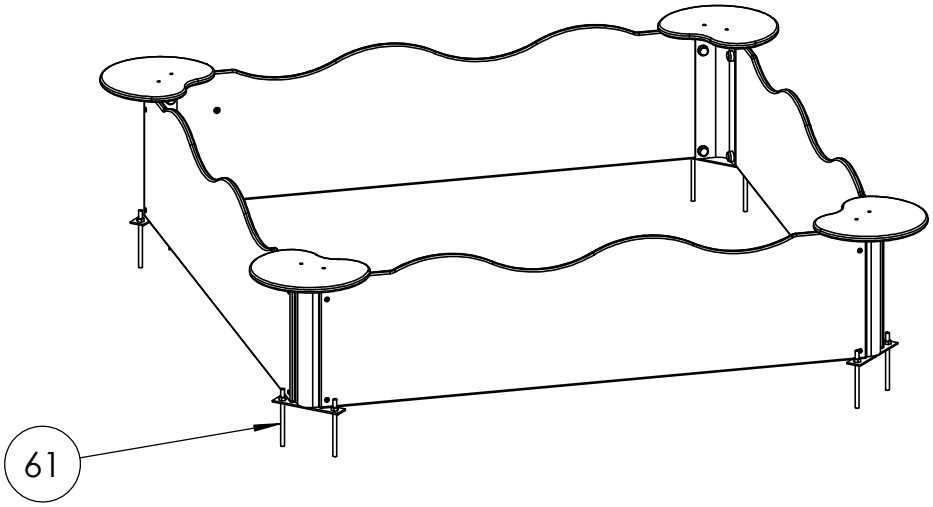

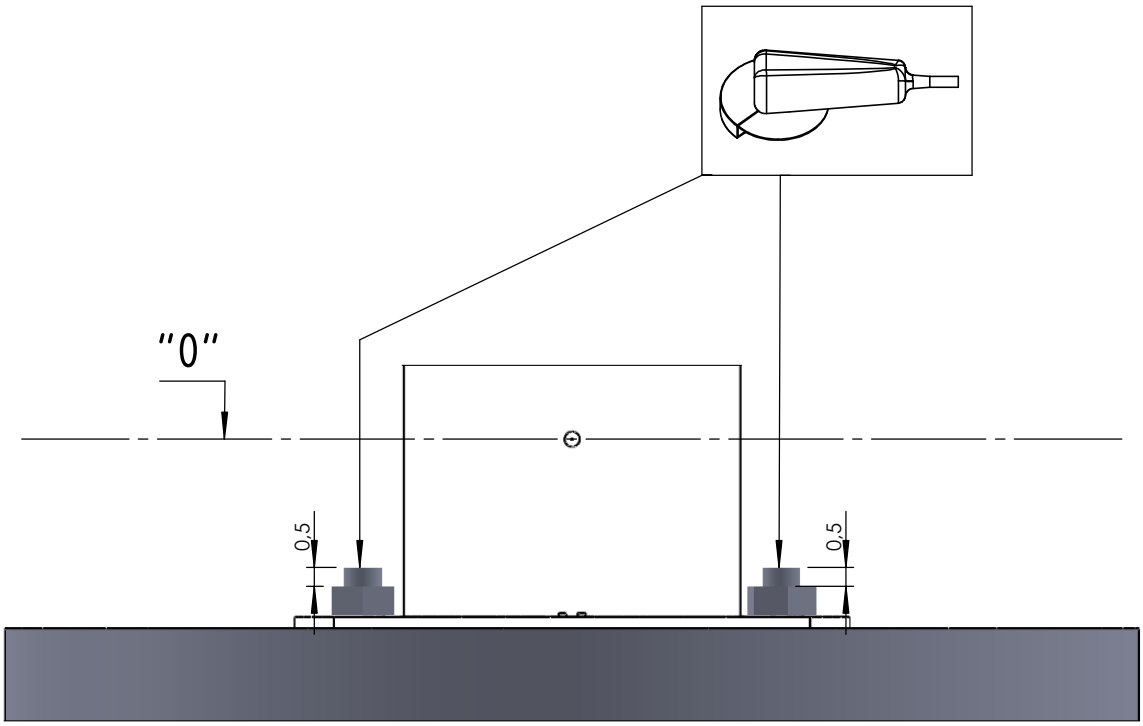

2004N
2004F

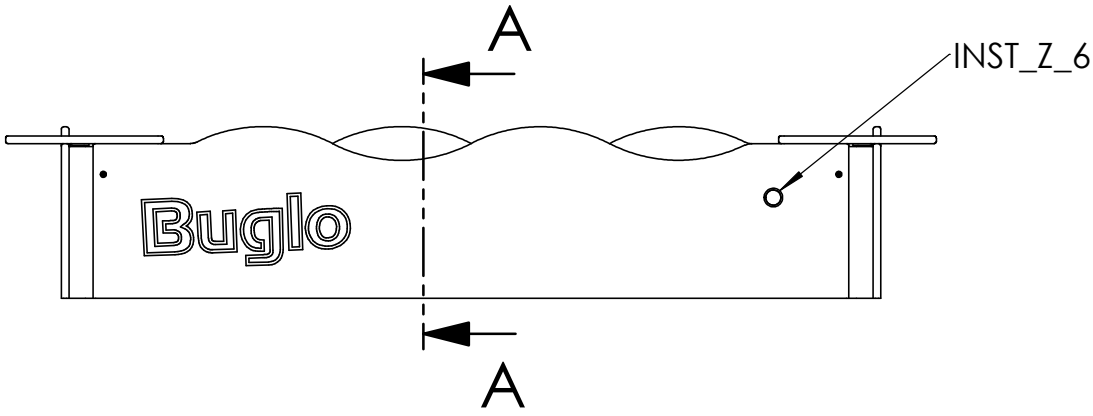

a

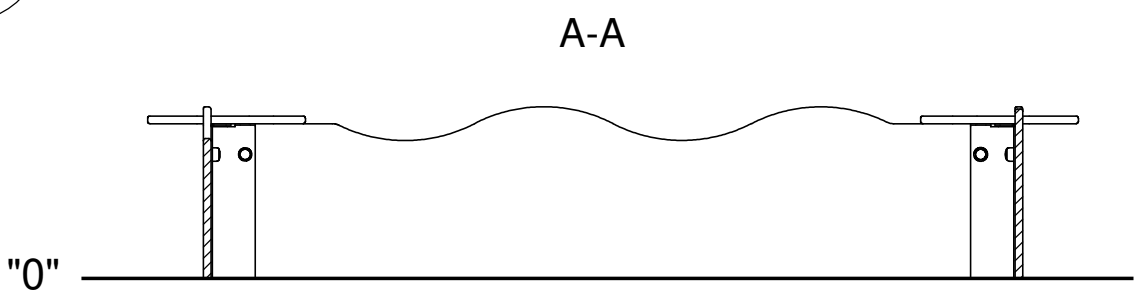

b

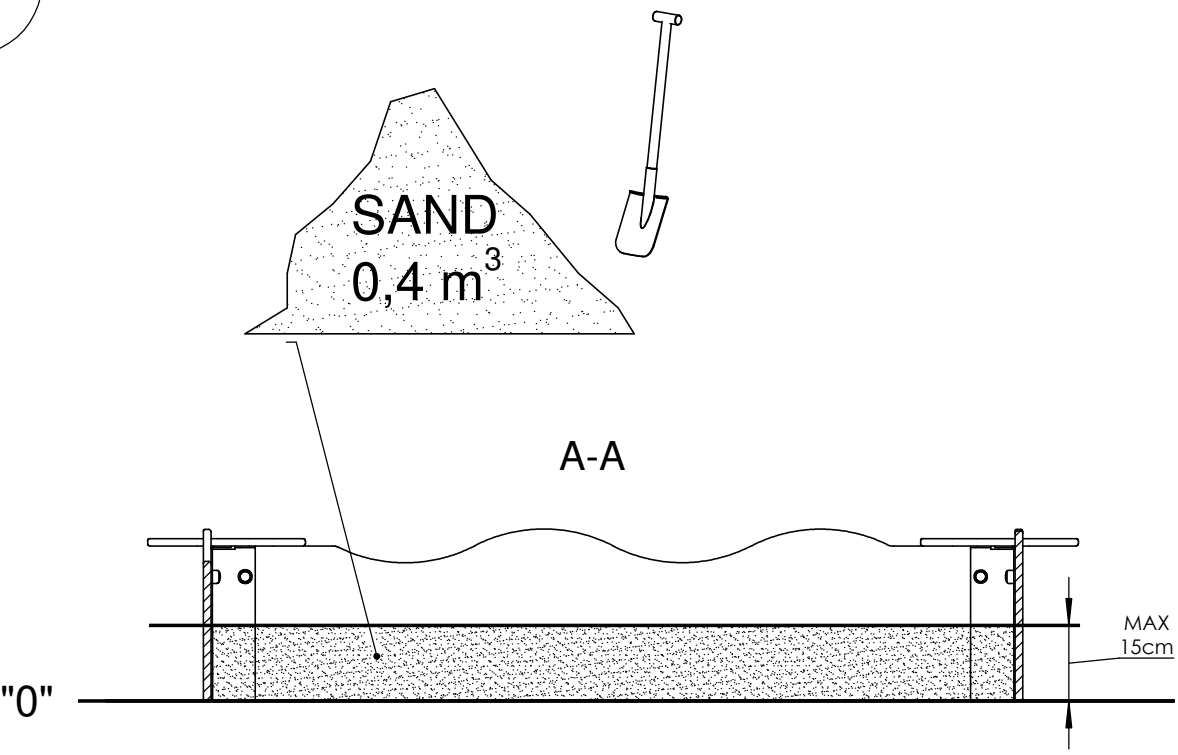

INST_Z_6

Nr	Σ	Element		
213	1		-	Z_NA_1
214	1		-	Z_NA_2

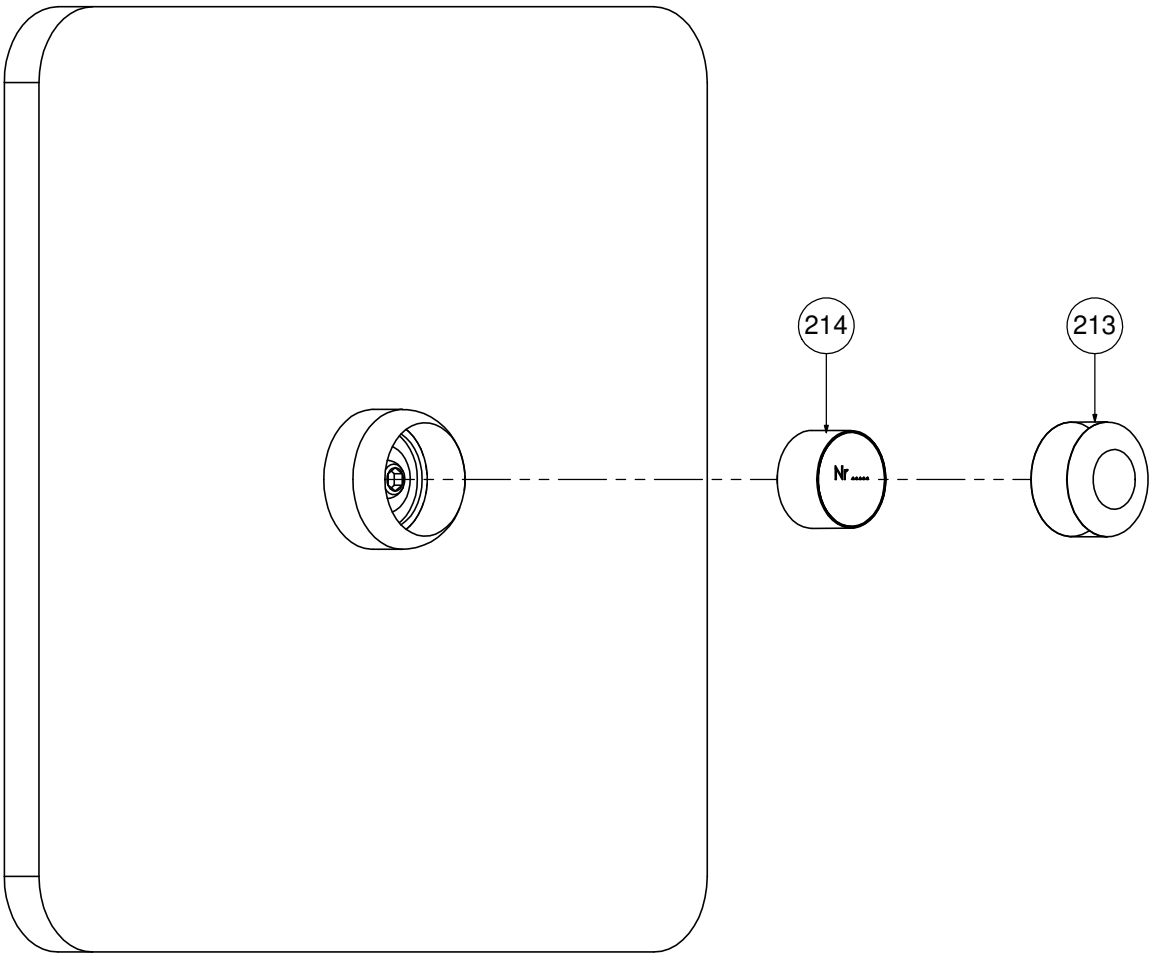

Tuotteen huolto-ohje

Leikkikenttävälineemme täyttävät EN-1176-1 : 2017- 12 -standardin turvallisuusvaatimukset.

On suotavaa ottaa yhteyttä tuotteen valmistajaan liittyen takuun alla olevien osien huoltotöihin. Vahingoittuneet maalipinnat tulee puhdistaa pölystä, rasvasta ja ruosteesta. Tämän jälkeen puhdistettu pinta tulee peittää ruostumattomalla pohjamaalilla ja sitten maalata kahdesti teräspinnoille tarkoitetulla maalilla.

LeikkiSet Oy:n käyttämät väriyhdistelmät:

1) Harmaa - RAL 7035
2) Keltainen - RAL 1003
3) Sininen - RAL 5015
4) Punainen - RAL 3000
5) Vihreä - RAL 6018
6) Musta - RAL 9005
7) Violetti - RAL 4008
8) Antrasiitti - RAL 7016
9) Hopea - RAL 9006
10) Beige - RAL 1019
11) Oranssi - RAL 2009

Puu vaatii säännöllistä huolenpitoa. Ilmasto-olosuhteista, käyttöasteesta ja mekaanisista vaurioista riippuen on suositeltavaa uudistaa kyllästyskerros 2 - 5 vuoden kuluttua.
Suosittelemme käyttämään tuotteita: GORI 356 puunsuoja-ainetta ja NORDICA EKO 3330-12-BASE T pintamaalia (väri 1806), nämä löydät sivustolta www.teknos.com.

Suositeltavaa on, että osat jotka ovat ruostumatonta terästä puhdistetaan kerran vuodessa, jotta epäpuhtaudet eivät aiheuta värimuutoksia teräkseen. Pese puuvillaliinoilla ja veteen liuotetulla miedolla pesuaineella, esim. astianpesuaine. Puhdistuksen jälkeen huuhtele vedellä ja pyyhi kuivaksi.
HUOMIO! Ruostumattoman teräksen puhdistukseen käytettävät puhdistusaineet eivät saa sisältää: klooria, suolaa, happoja tai valkaisuaineita. Jo pieni määrä näitä aineita voi aiheuttaa kromioksidipinnan pysyviä vaurioita

1) Kausittainen tarkastus - kun väline on aktiivisessa käytössä, tulee sen kunto tarkastaa viikoittain tai useammin. Samalla tulee tarkistaa mahdolliset välineeseen kohdistuneet ilkivallan teot.

Kausittainen tarkastus pitää sisällään:
- Rakenteiden vakauden tarkistaminen
- Yleinen tarkastus osien puuttumisen varalta
- Tarkistaminen halkeamien, terävien reunojen ja muiden vaurioiden varalta
- Välineen ympäristön siisteys
- Mahdollisen turva-alustan kunnon tarkistaminen

2) Välineen sisäinen valvonta - tulee suorittaa kerran kolmessa kuukaudessa. Se pitää sisällään yleistarkastuksen, minkä lisäksi tulee tarkistaa myös välineen toiminnot.

Sisäinen valvonta pitää sisällään:
- Mahdollisen turva-alueen pinnan tarkistaminen ja mittaaminen (jos pinta on yli 10cm alle oikean tason, pitää sitä täydentää)
- Kaikki ruuvit ja mahdolliset kaapelit sekä verkot tulee kiristää

3) Vuositarkastus (pakollinen)
- Rakenteiden vakauden tarkistaminen
- Mahdollisten ruostevaurioiden tarkastaminen ja korjaaminen
- Perustusten tarkistaminen
- Mahdollisen turva-alueen pinnan tarkistaminen ja mittaaminen (Jos pinta on yli 10cm alle oikean tason, pitää sitä täydentää)

Kaikilla laitteilla on oltava säännöllinen tarkastusvalvonta. Tarkastuksen tekijän tulee kirjata tiedot tarkastuksesta ylös.