LEIKKISET

Leikin ja liikunnan edelläkävijä.

4067 Esteetön karuselli asennusohje

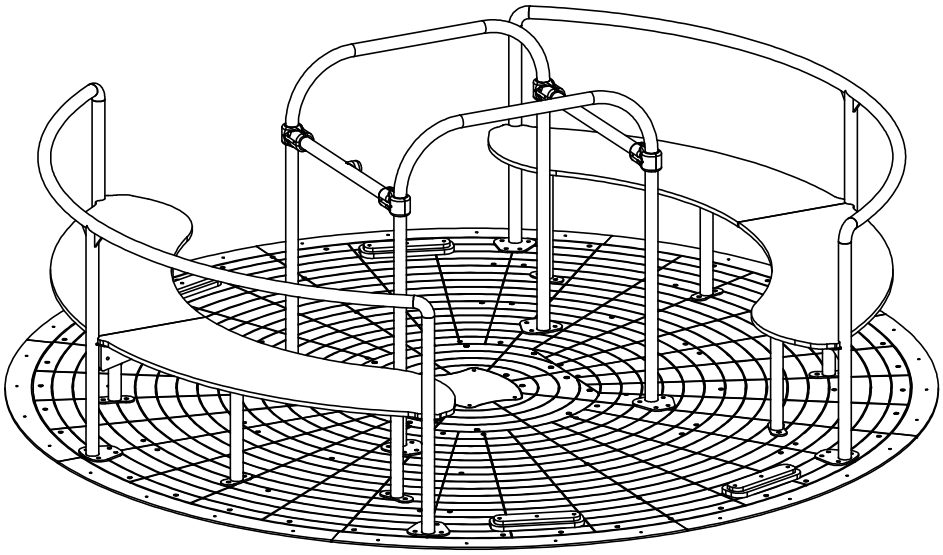

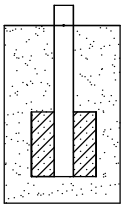

4067N

NR	ELEMENT	4067N
E1	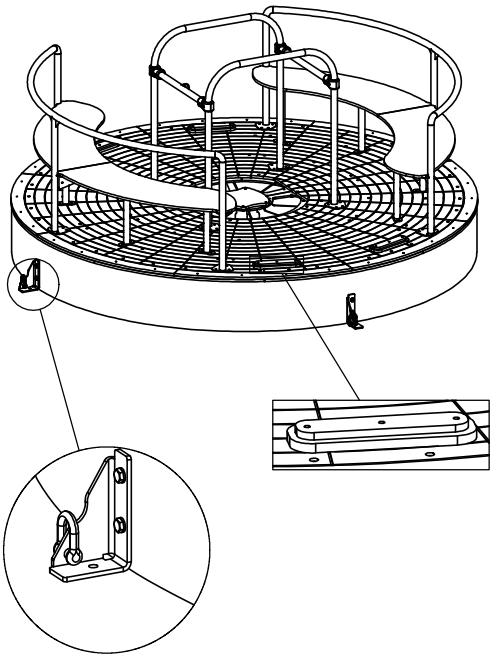	1
E2	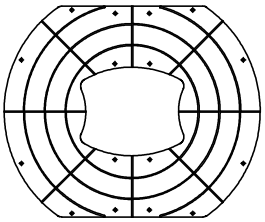	1
E3	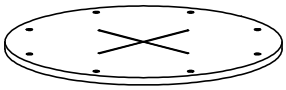	1
E4	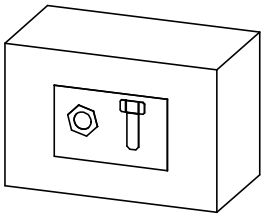	1

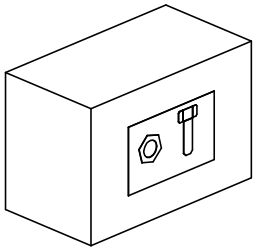

4067N

Nr	Element	DIN	ELEMENT	Σ
4		DIN 125	10x20 (OC)	8
61	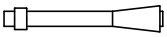	-	KL105 (OC)	4
82		DIN 934	M10 (OC)	8
132	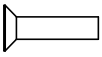	DIN 7991	M6x25	16
213		-	Z_NA_1	1
214		-	Z_NA_2	1
526	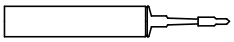	-	KCH	1
561		-	S1_4000_60	10

4067N

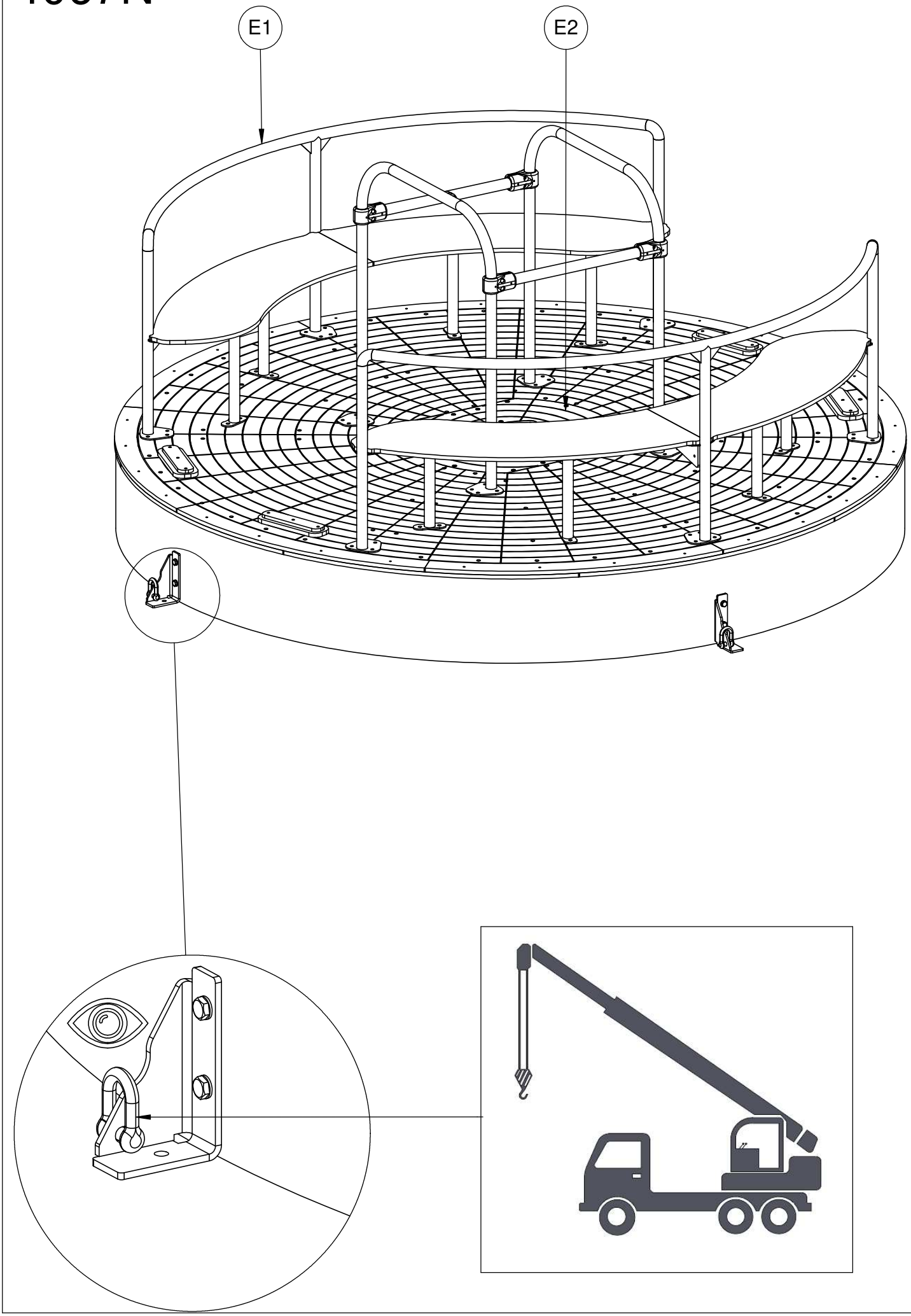

4067N

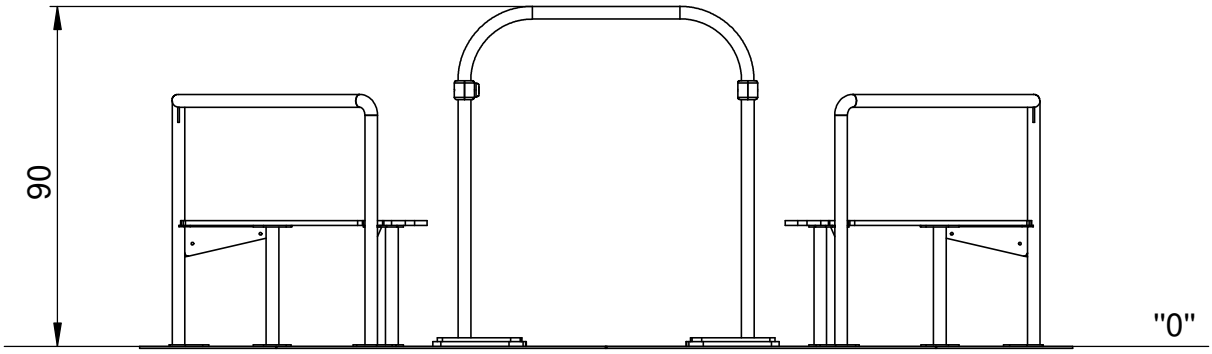

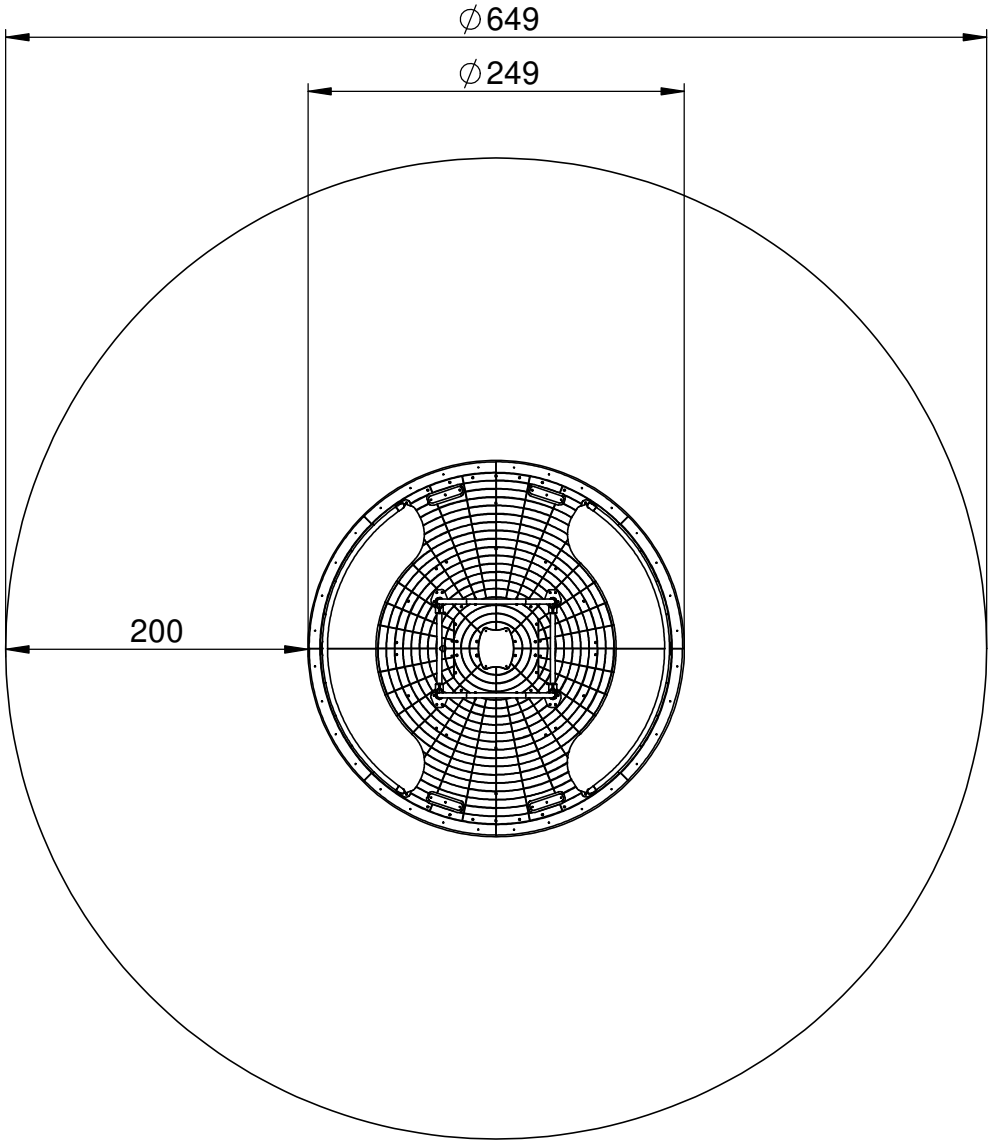

1

4067N

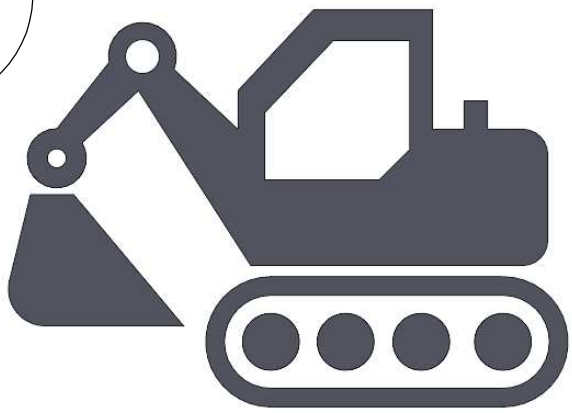

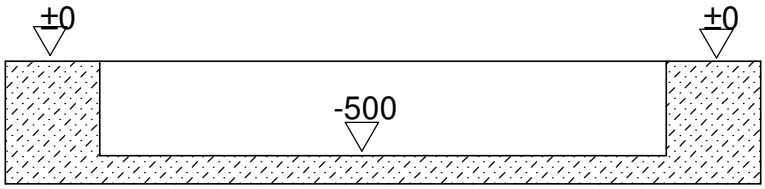

A-A (1 : 40)

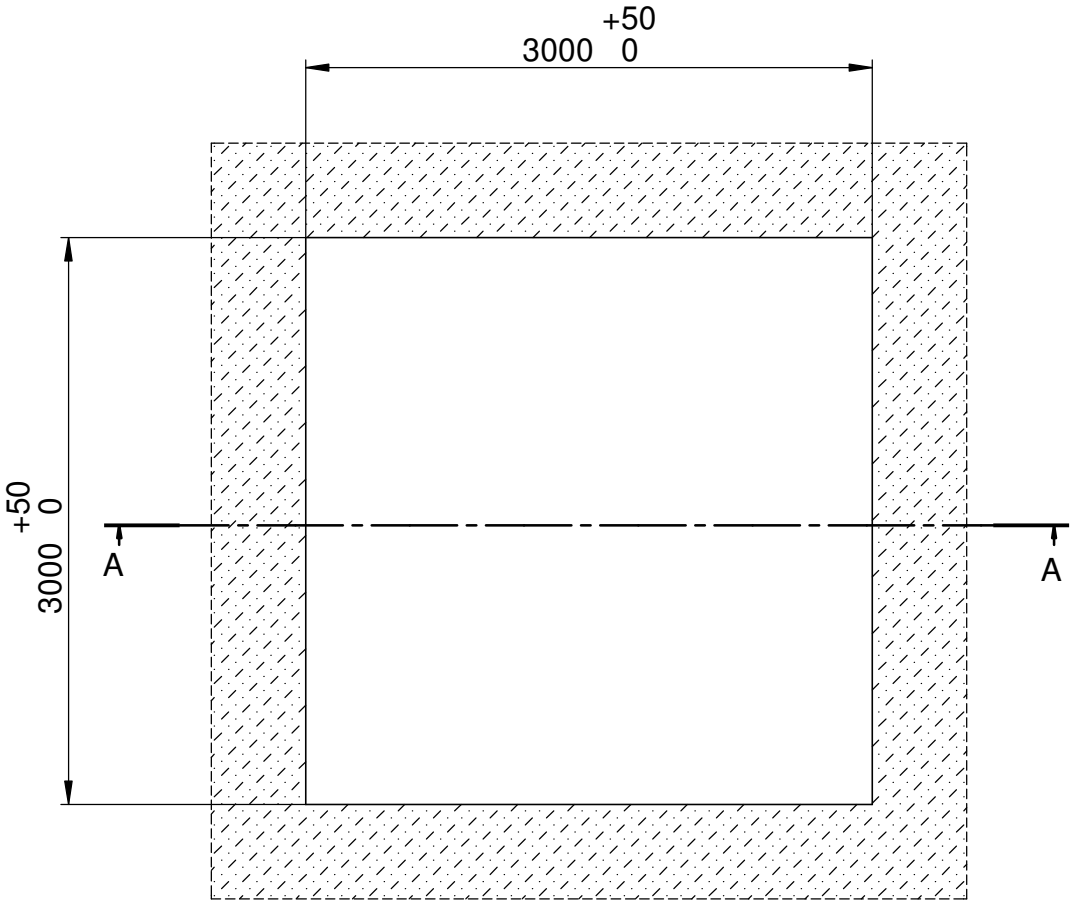

[Dimensions in mm]

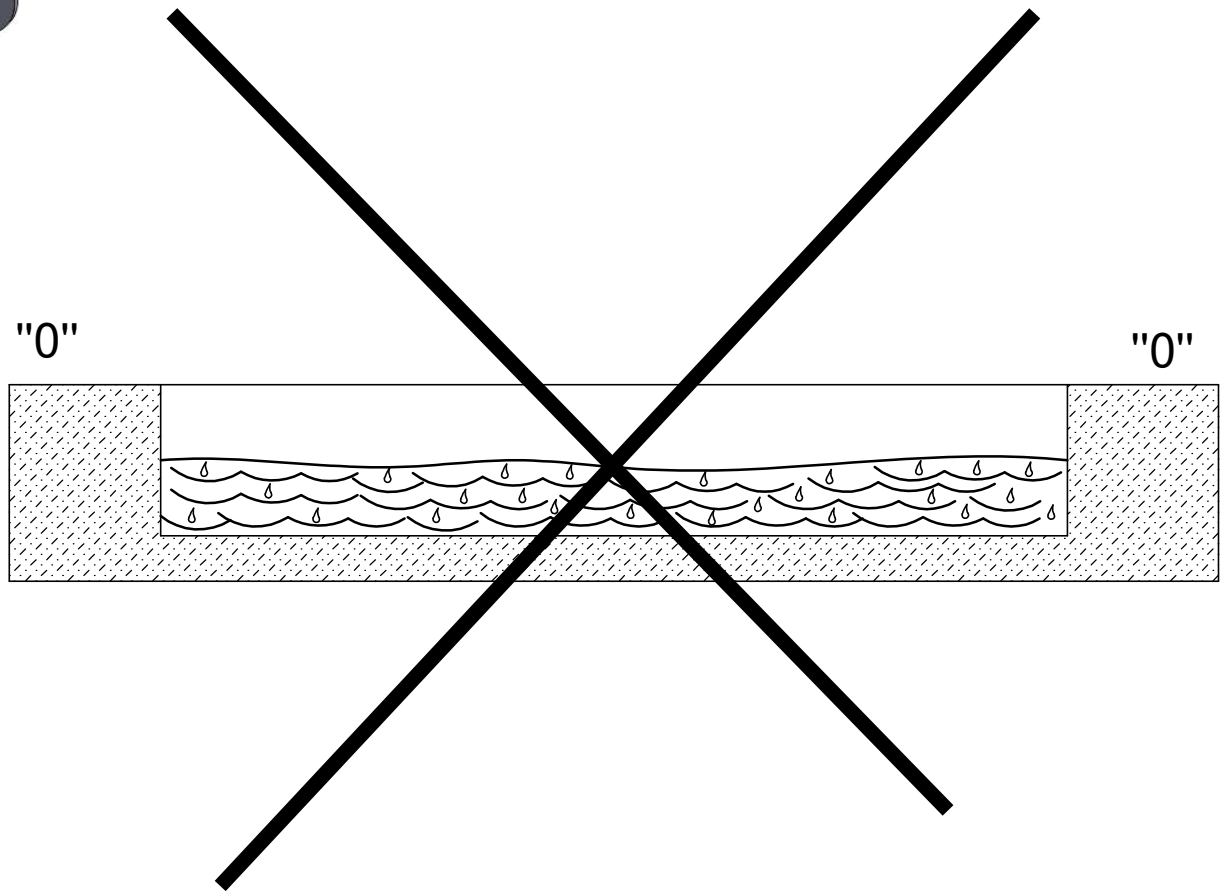
"0"
"0"

2

4067N

GUIDELINES FOR PREPARING THE FOUNDATION FOR THE CAROUSELS:

1. The foundation plate should be smoothly finished, without cracks.
2. The foundation should be secured and left for 48 hours.
3. For verification purposes, the dimension sheet attached to the documentation must be completed, signed, sealed and sent back to BUGLO's headquarters.
   Positive verification will be the basis for warranty.

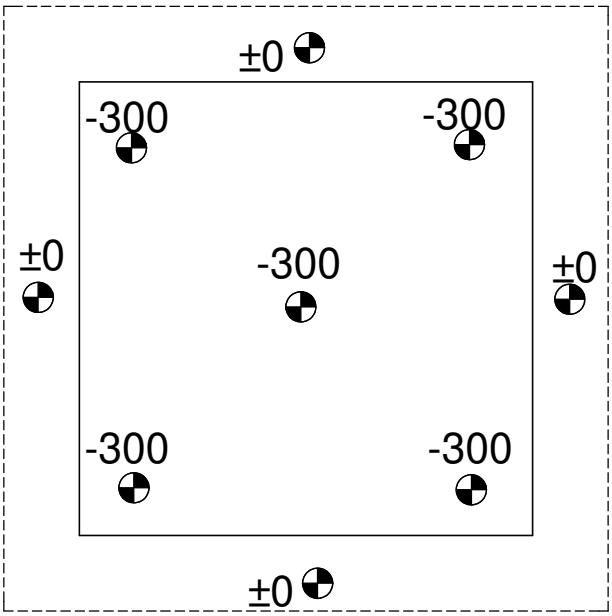

Tolerance for dimension -300: +3 mm / -3 mm
Max. level difference: 3 mm

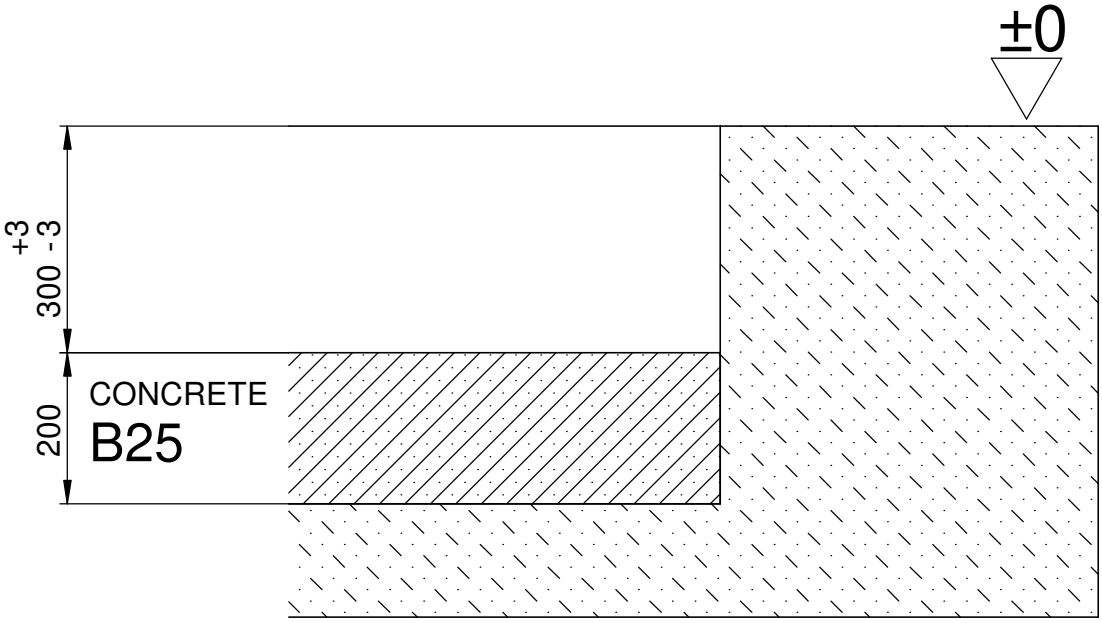

[Dimensions in mm]

3

4067N

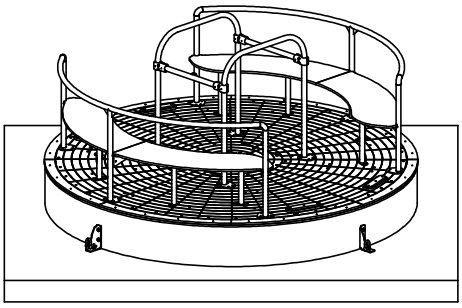

I

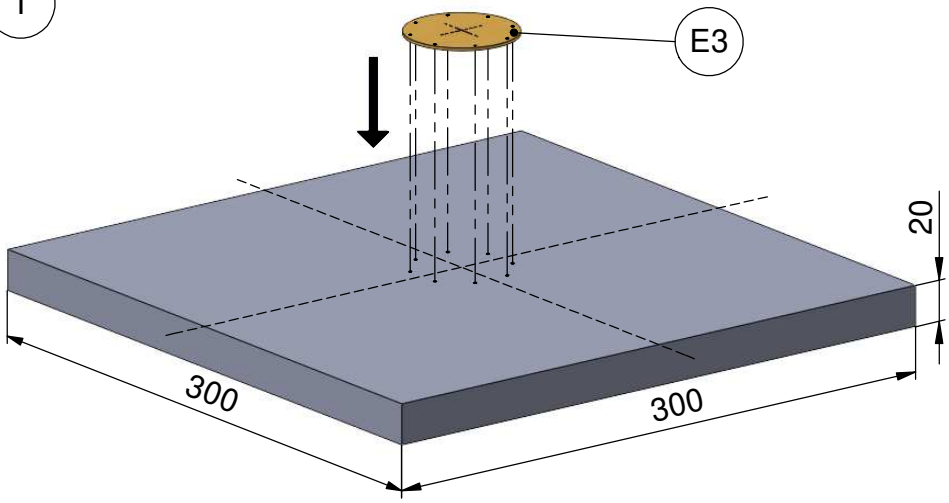

II

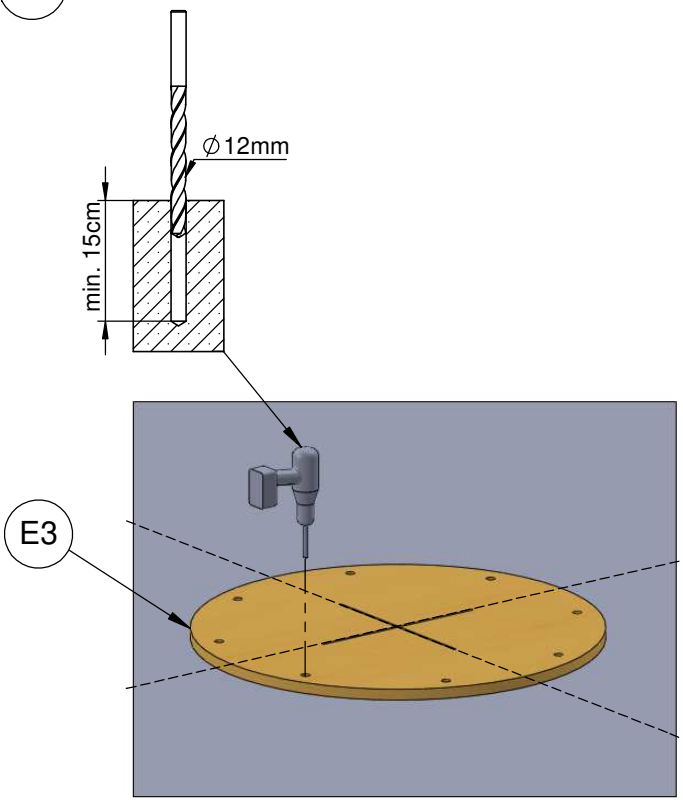

III

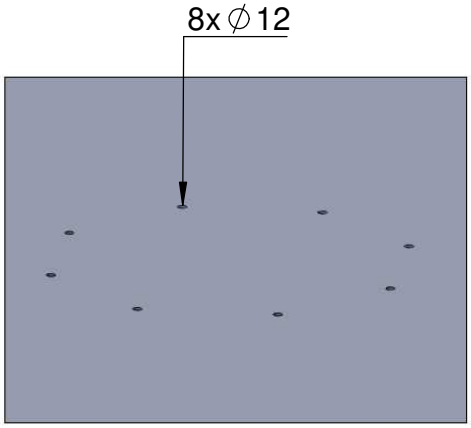

IV

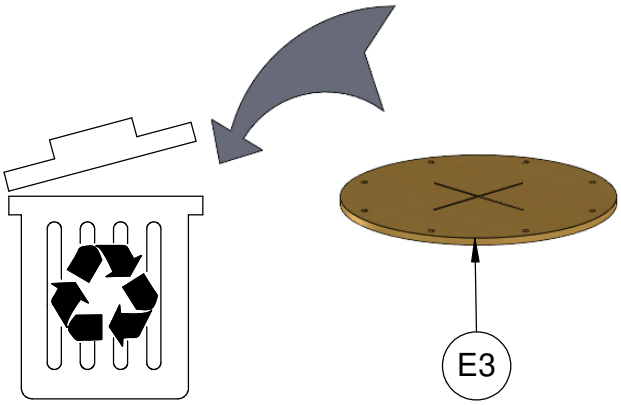

V

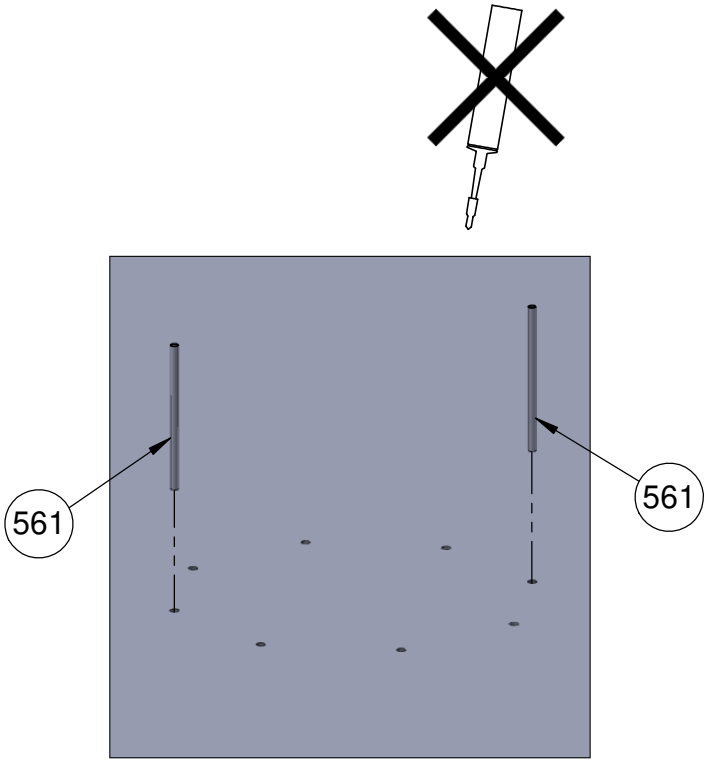

IV

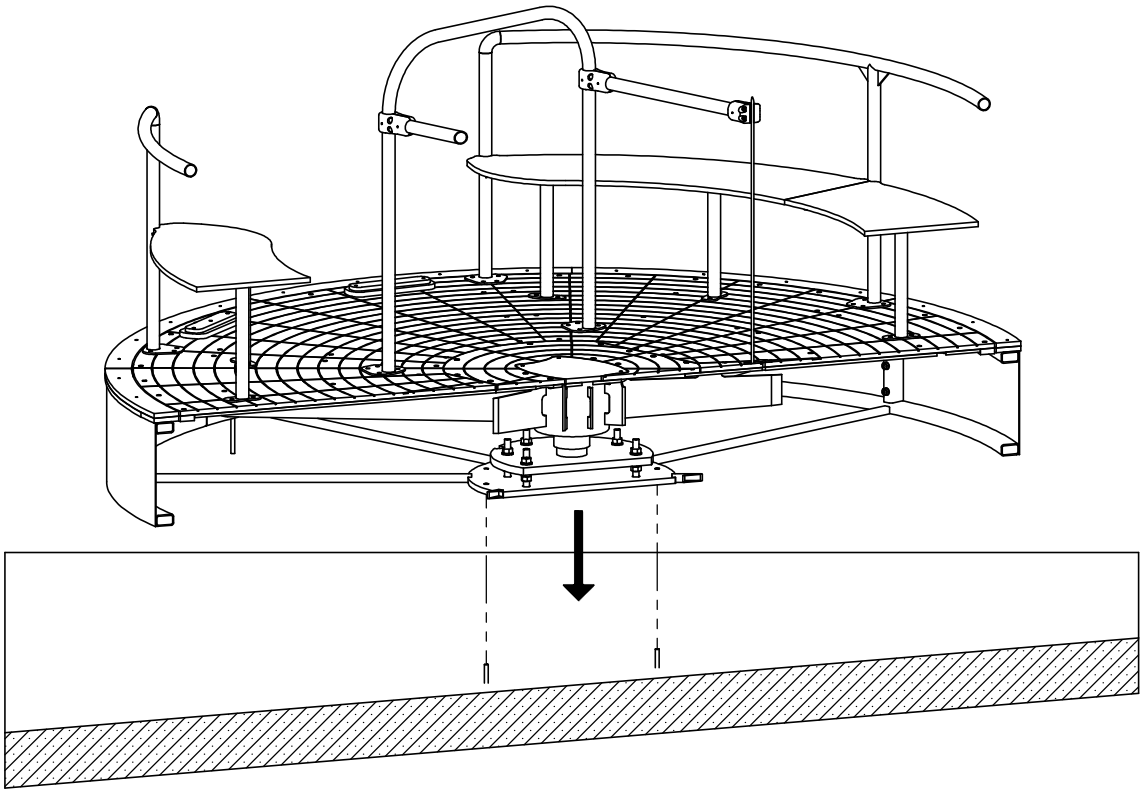

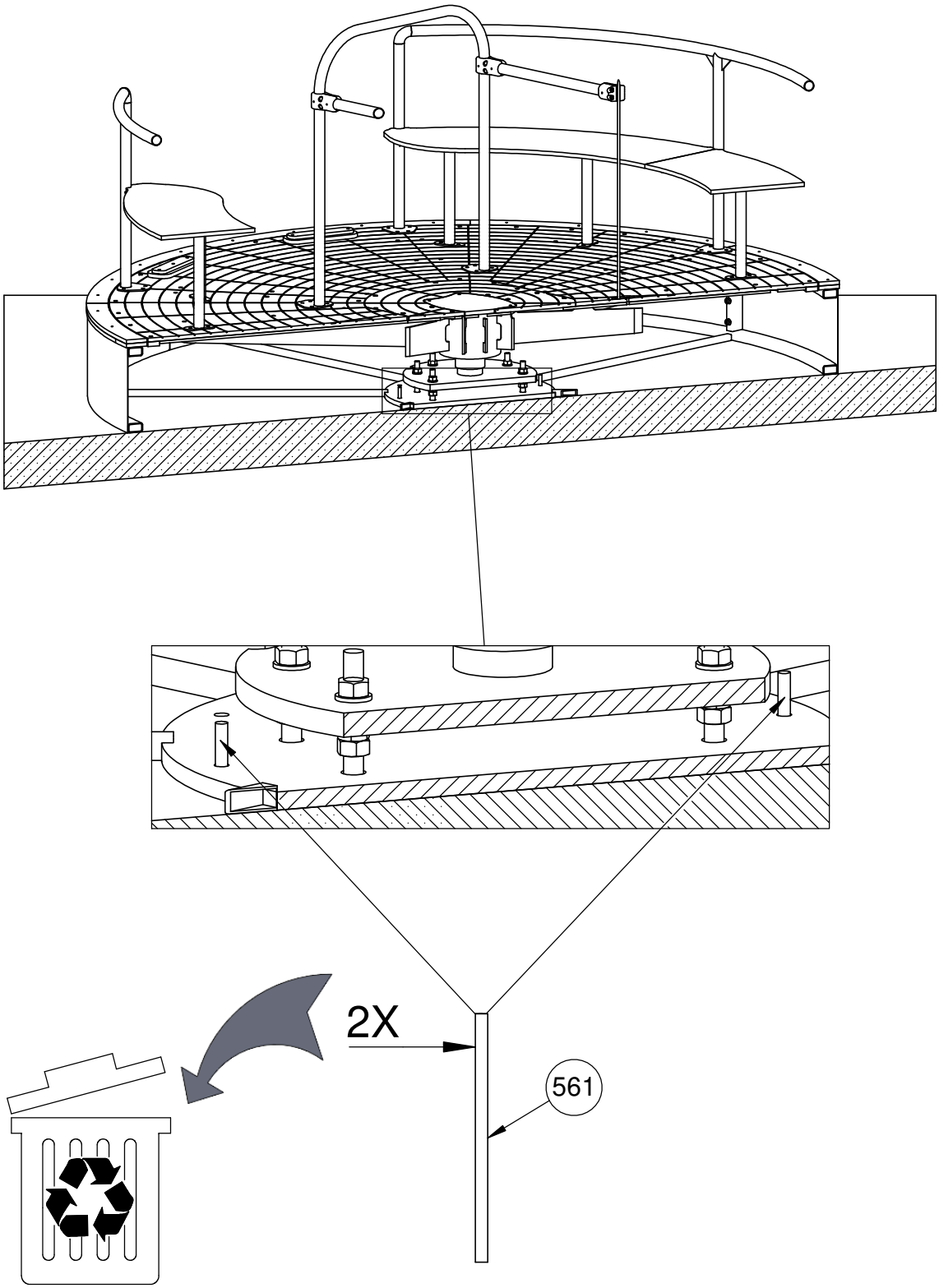
2X
561

VII

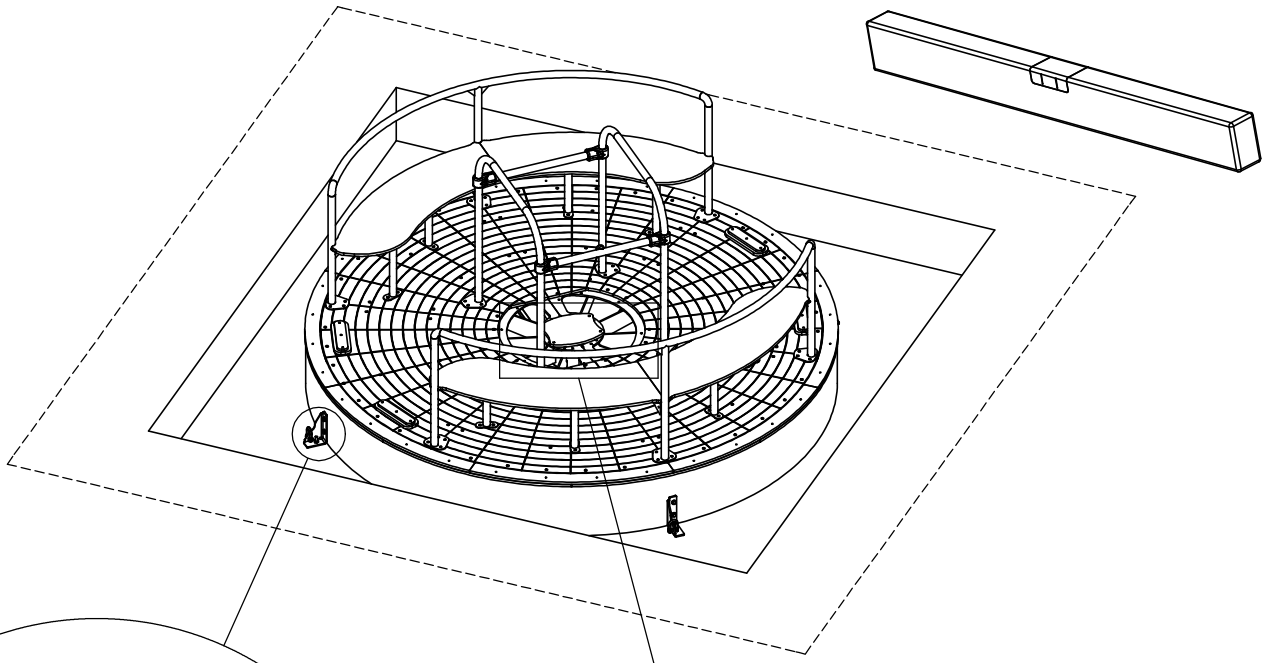

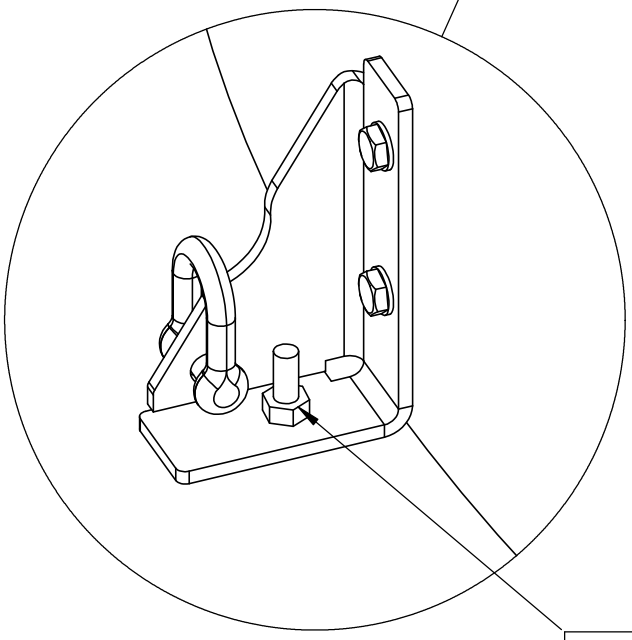

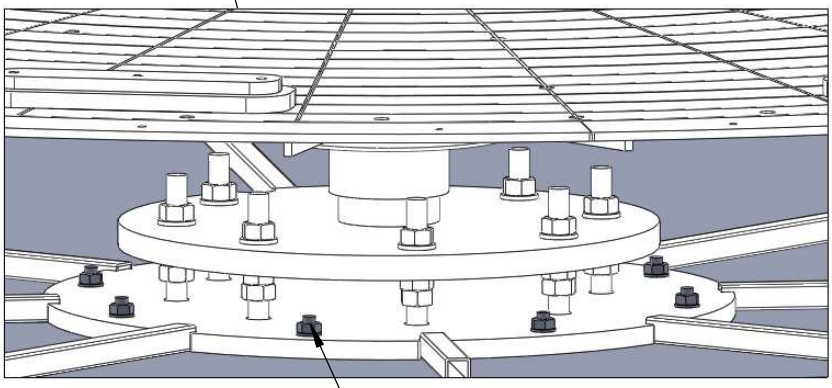

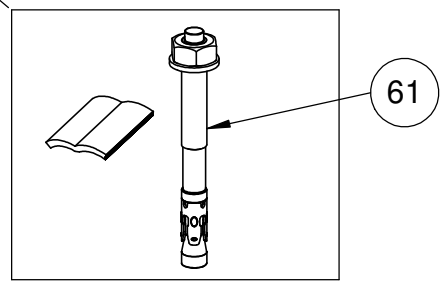

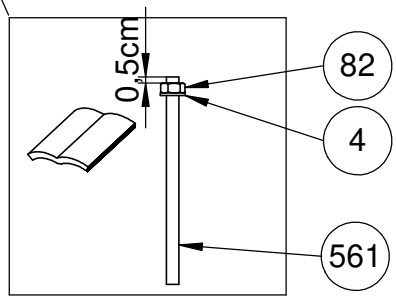

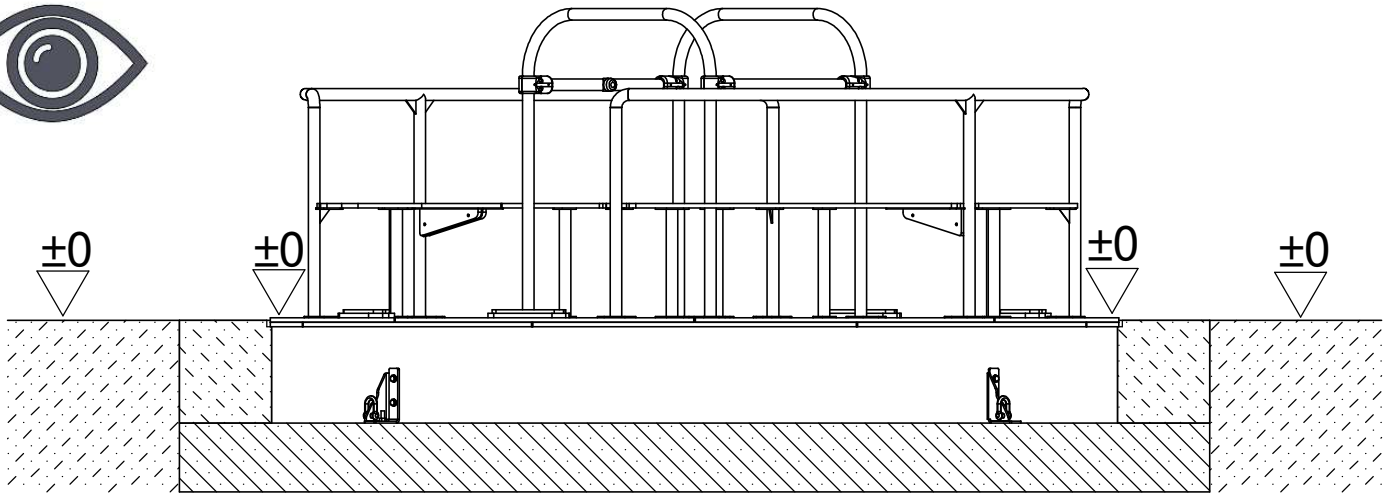

Nr	Element		
61		-	KL105

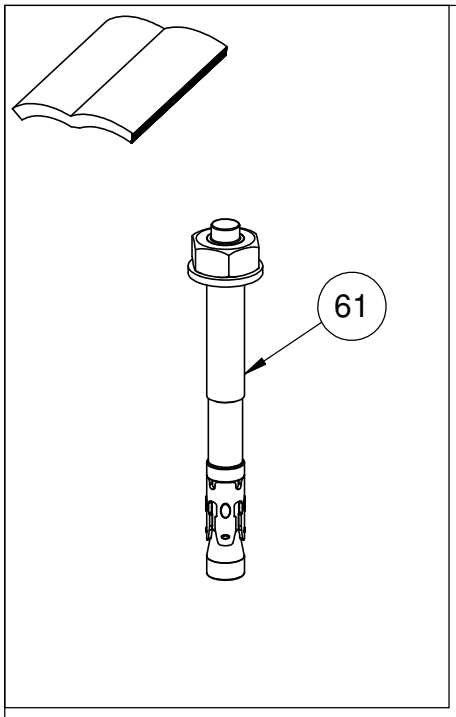

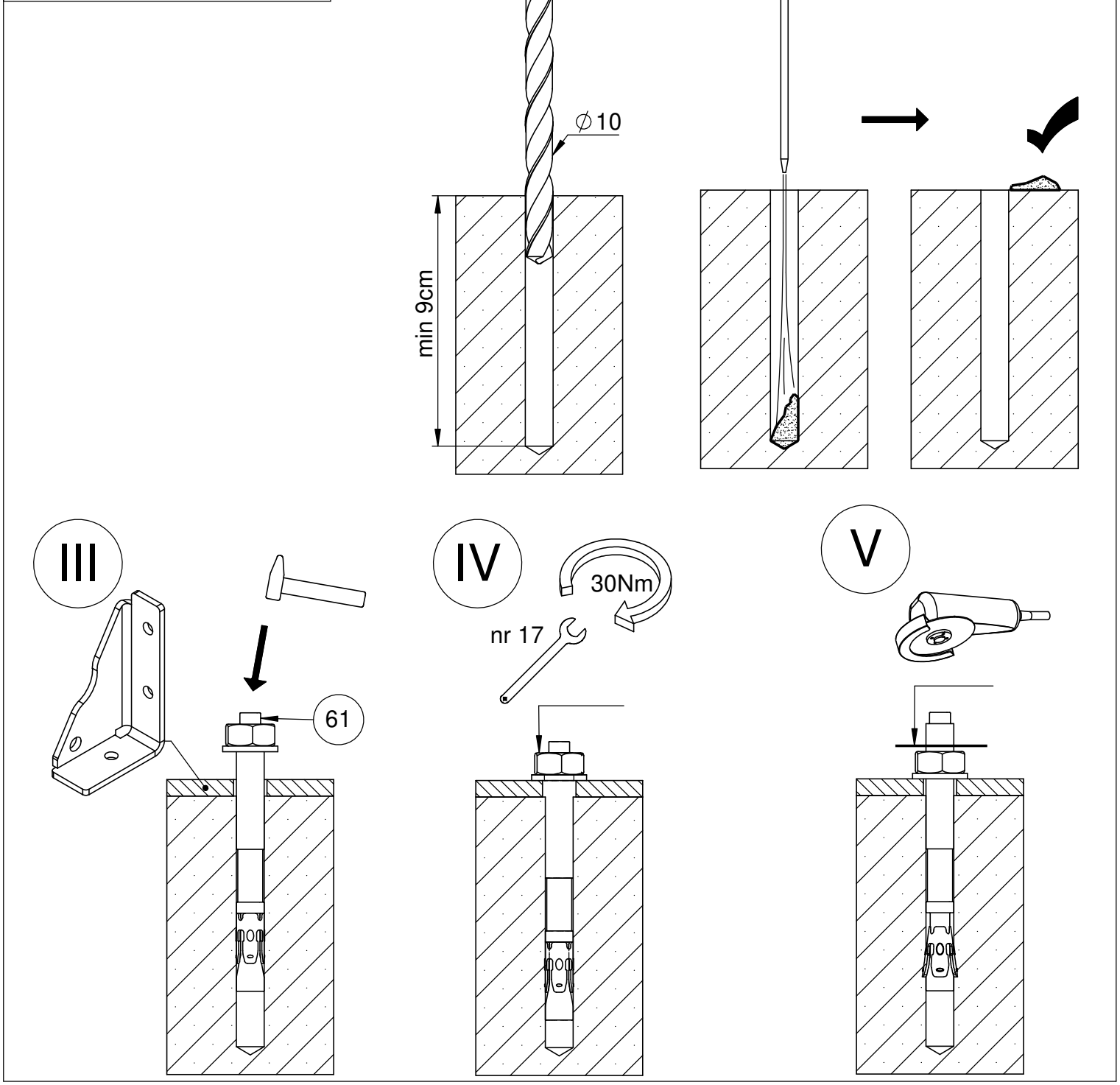

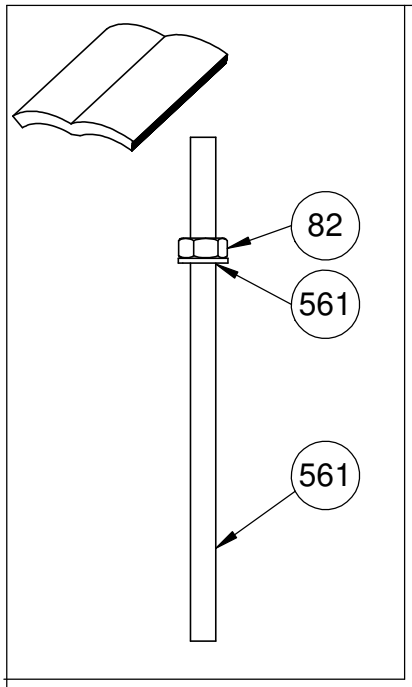

Nr	Element		
4		DIN 125	10x20 (OC)
82		DIN 934	M10 (OC)
526		-	KCH
561	20cm	-	S1_4000_60

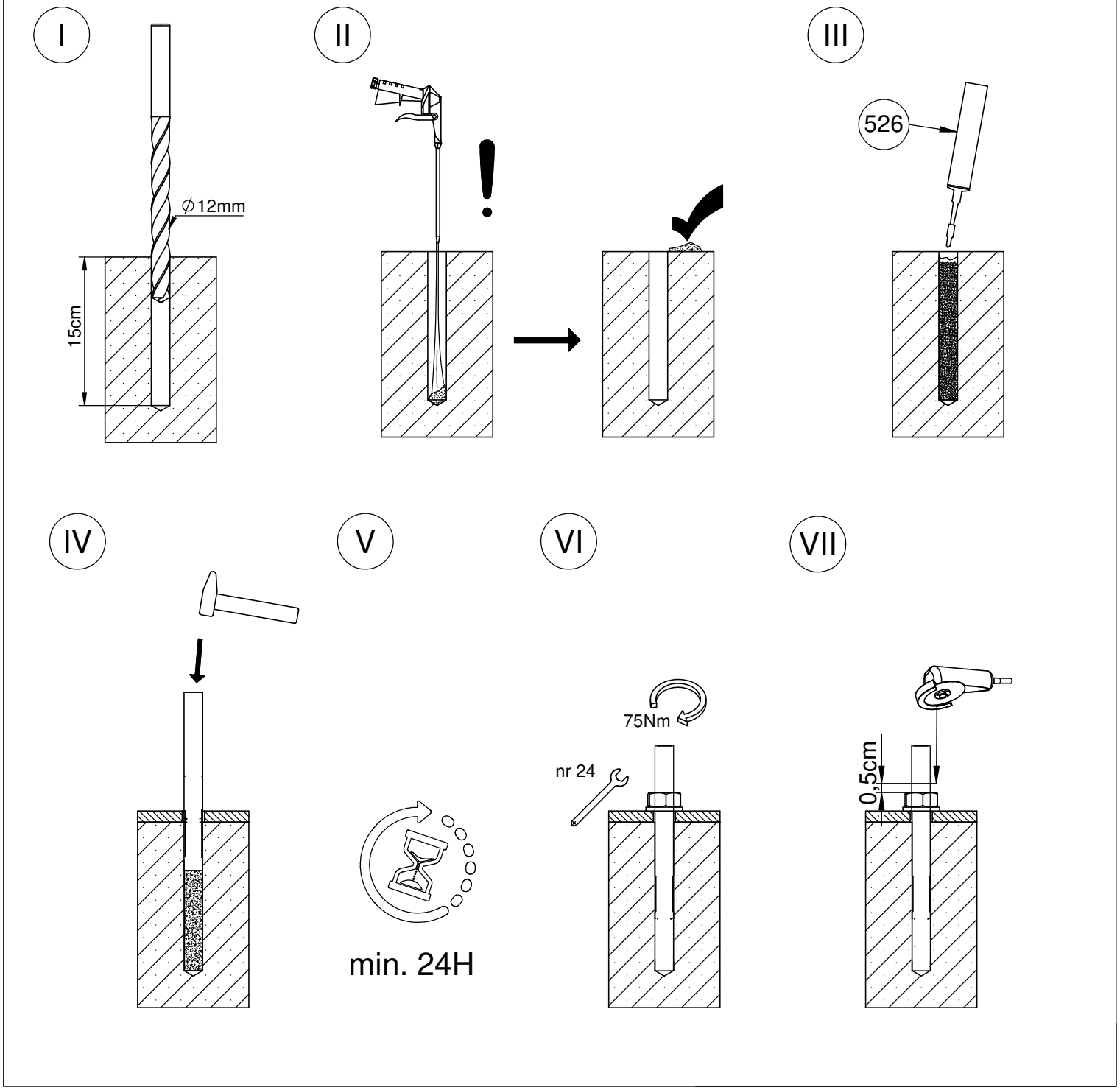

4

4067N

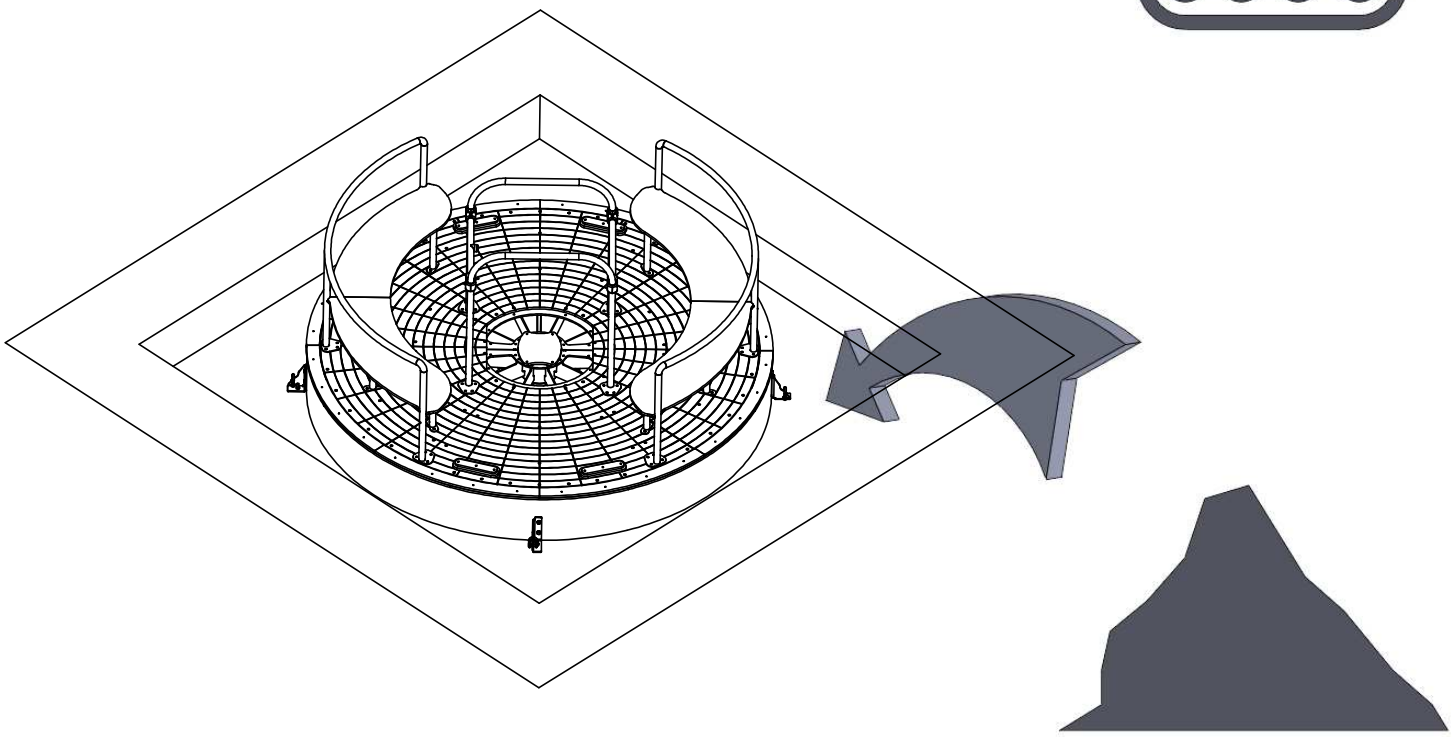

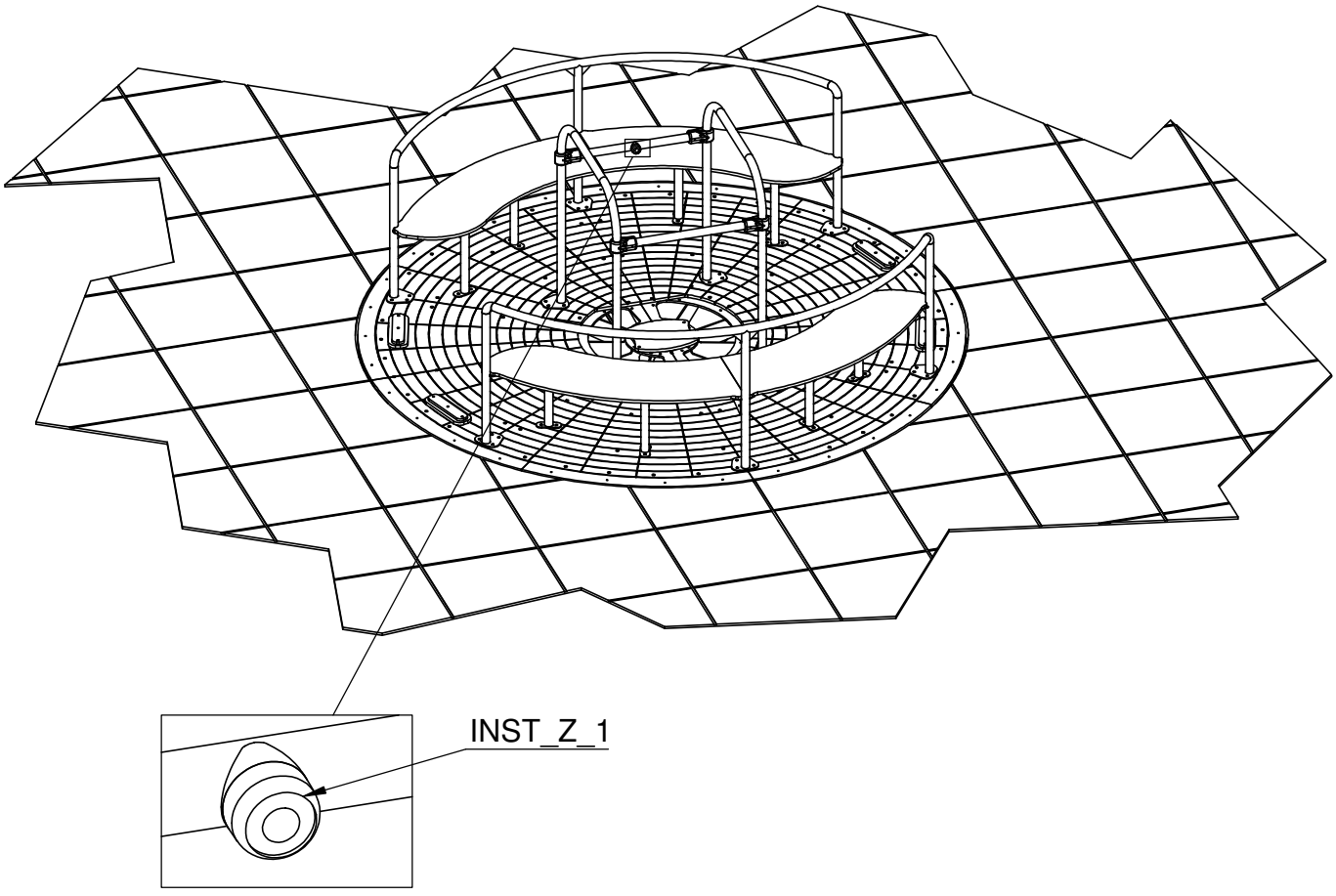

5

4067N

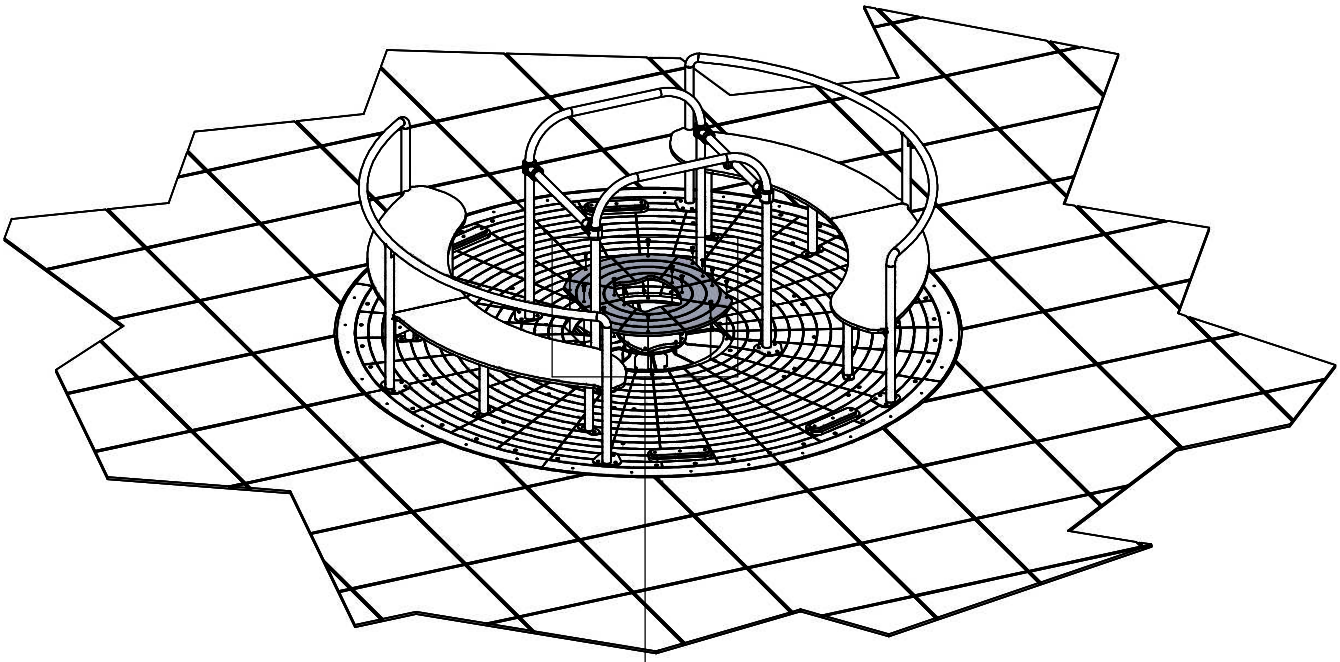

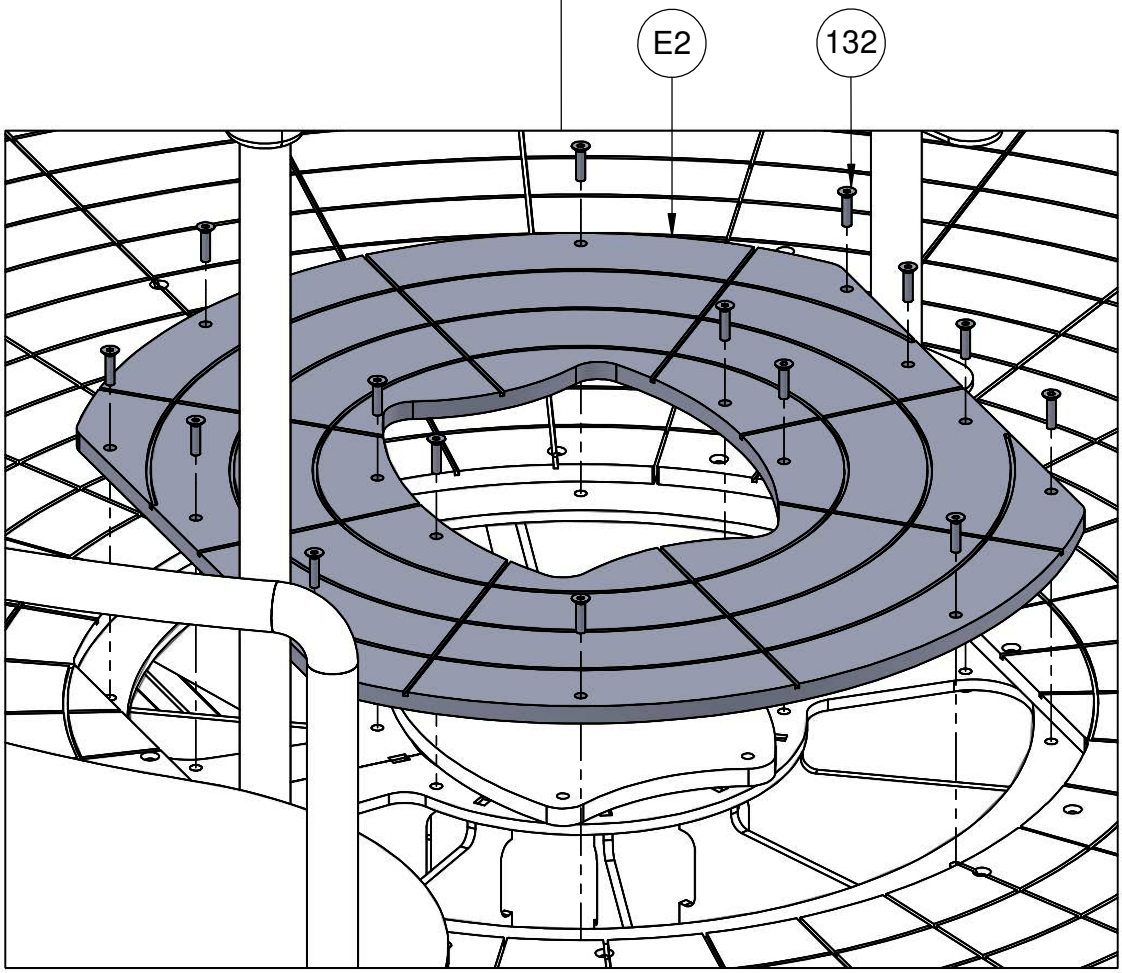

INST_Z_1

Nr	Σ	Element		
213	1		-	Z_NA_1
214	1		-	Z_NA_2

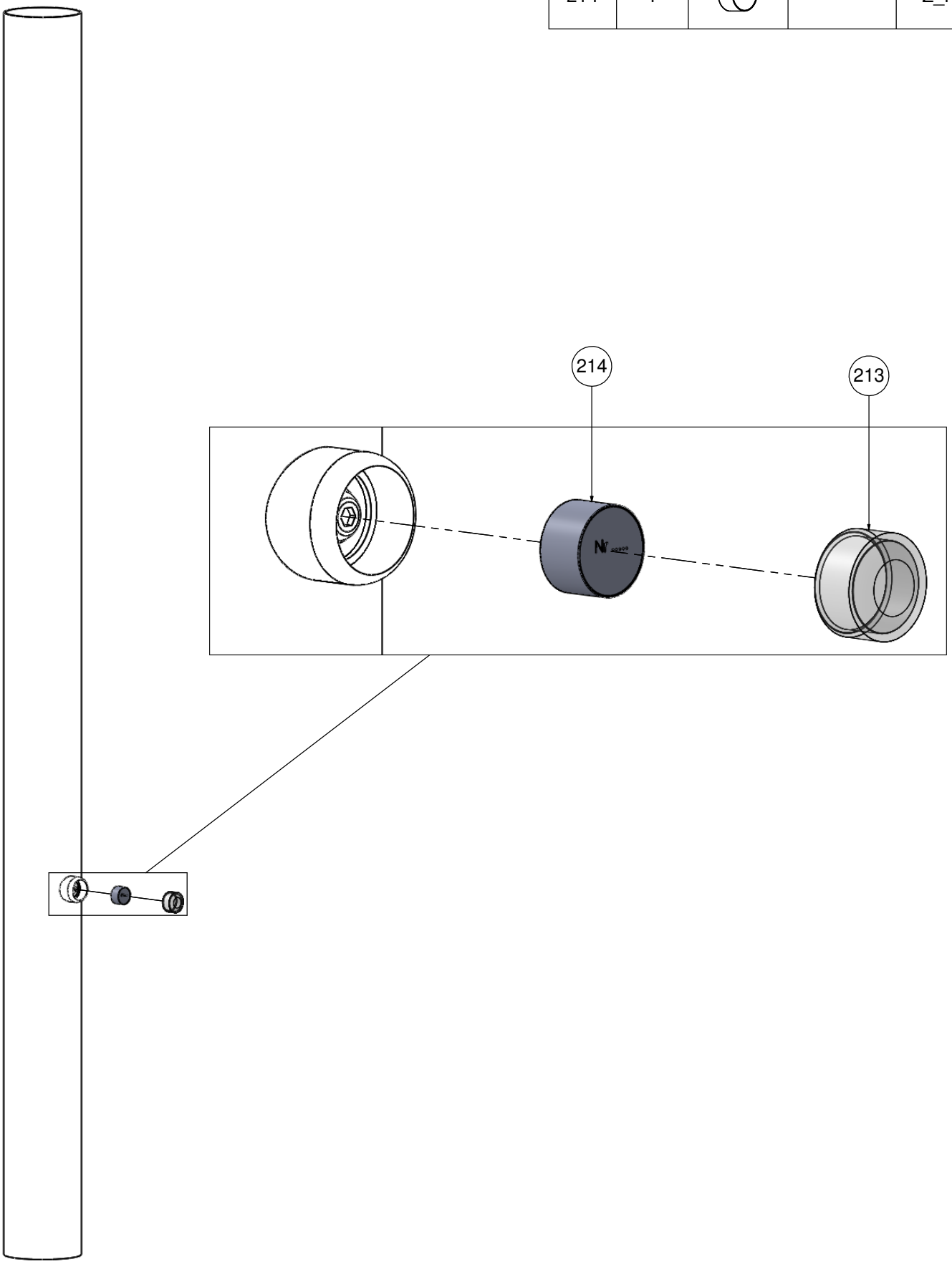

Tuotteen huolto-ohje

Leikkikenttävälineemme täyttävät EN-1176-1 : 2017- 12 -standardin turvallisuusvaatimukset.

On suotavaa ottaa yhteyttä tuotteen valmistajaan liittyen takuun alla olevien osien huoltotöihin. Vahingoittuneet maalipinnat tulee puhdistaa pölystä, rasvasta ja ruosteesta. Tämän jälkeen puhdistettu pinta tulee peittää ruostumattomalla pohjamaalilla ja sitten maalata kahdesti teräspinnoille tarkoitetulla maalilla.

LeikkiSet Oy:n käyttämät väriyhdistelmät:

1) Harmaa - RAL 7035
2) Keltainen - RAL 1003
3) Sininen - RAL 5015
4) Punainen - RAL 3000
5) Vihreä - RAL 6018
6) Musta - RAL 9005
7) Violetti - RAL 4008
8) Antrasiitti - RAL 7016
9) Hopea - RAL 9006
10) Beige - RAL 1019
11) Oranssi - RAL 2009

Puu vaatii säännöllistä huolenpitoa. Ilmasto-olosuhteista, käyttöasteesta ja mekaanisista vaurioista riippuen on suositeltavaa uudistaa kyllästyskerros 2 - 5 vuoden kuluttua.
Suosittelemme käyttämään tuotteita: GORI 356 puunsuoja-ainetta ja NORDICA EKO 3330-12-BASE T pintamaalia (väri 1806), nämä löydät sivustolta www.teknos.com.

Suositeltavaa on, että osat jotka ovat ruostumatonta terästä puhdistetaan kerran vuodessa, jotta epäpuhtaudet eivät aiheuta värimuutoksia teräkseen. Pese puuvillaliinoilla ja veteen liuotetulla miedolla pesuaineella, esim. astianpesuaine. Puhdistuksen jälkeen huuhtele vedellä ja pyyhi kuivaksi.
HUOMIO! Ruostumattoman teräksen puhdistukseen käytettävät puhdistusaineet eivät saa sisältää: klooria, suolaa, happoja tai valkaisuaineita. Jo pieni määrä näitä aineita voi aiheuttaa kromioksidipinnan pysyviä vaurioita

1) Kausittainen tarkastus - kun väline on aktiivisessa käytössä, tulee sen kunto tarkastaa viikoittain tai useammin. Samalla tulee tarkistaa mahdolliset välineeseen kohdistuneet ilkivallan teot.

Kausittainen tarkastus pitää sisällään:
- Rakenteiden vakauden tarkistaminen
- Yleinen tarkastus osien puuttumisen varalta
- Tarkistaminen halkeamien, terävien reunojen ja muiden vaurioiden varalta
- Välineen ympäristön siisteys
- Mahdollisen turva-alustan kunnon tarkistaminen

2) Välineen sisäinen valvonta - tulee suorittaa kerran kolmessa kuukaudessa. Se pitää sisällään yleistarkastuksen, minkä lisäksi tulee tarkistaa myös välineen toiminnot.

Sisäinen valvonta pitää sisällään:
- Mahdollisen turva-alueen pinnan tarkistaminen ja mittaaminen (jos pinta on yli 10cm alle oikean tason, pitää sitä täydentää)
- Kaikki ruuvit ja mahdolliset kaapelit sekä verkot tulee kiristää

3) Vuositarkastus (pakollinen)
- Rakenteiden vakauden tarkistaminen
- Mahdollisten ruostevaurioiden tarkastaminen ja korjaaminen
- Perustusten tarkistaminen
- Mahdollisen turva-alueen pinnan tarkistaminen ja mittaaminen (Jos pinta on yli 10cm alle oikean tason, pitää sitä täydentää)

Kaikilla laitteilla on oltava säännöllinen tarkastusvalvonta. Tarkastuksen tekijän tulee kirjata tiedot tarkastuksesta ylös.