LEIKKISET

Leikin ja liikunnan edelläkävijä.

1106 Leikkikeskus asennusohje

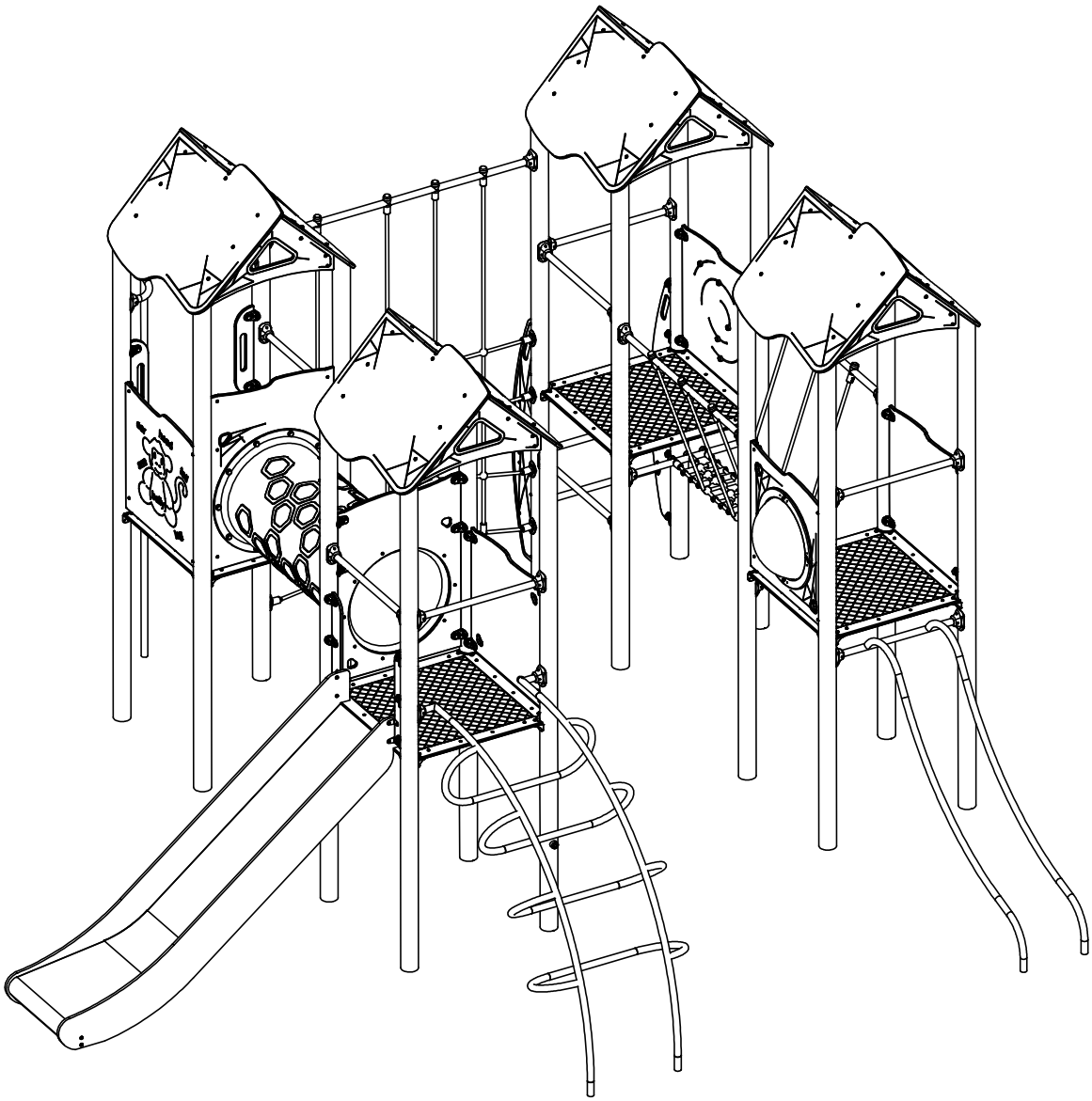

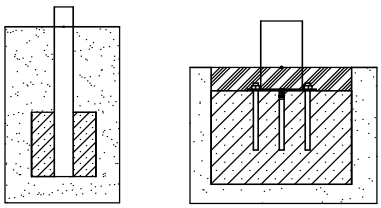

1106N 1106F

NR	ELEMENT	1106N	1106F
E1	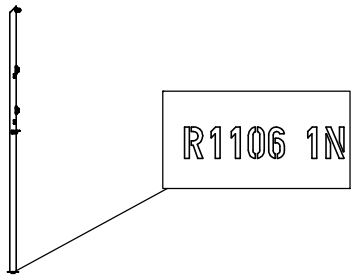	1	1
E2	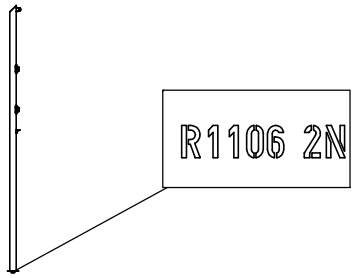	1	1
E3	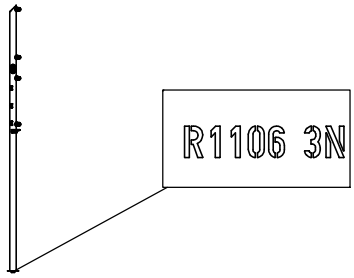	1	1
E4	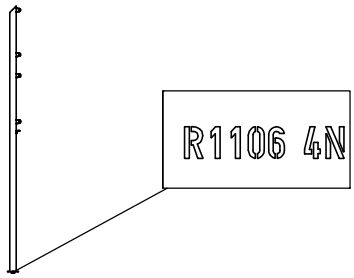	1	1
E5	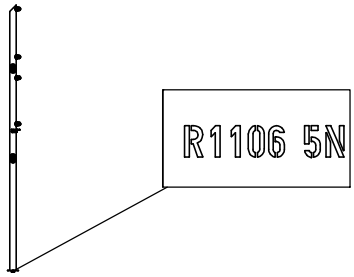	1	1
E6	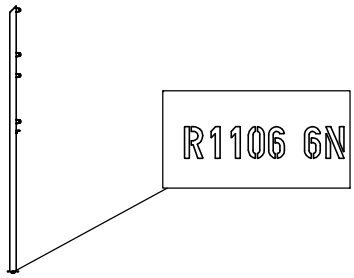	1	1

NR	ELEMENT	1106N	1106F
E7	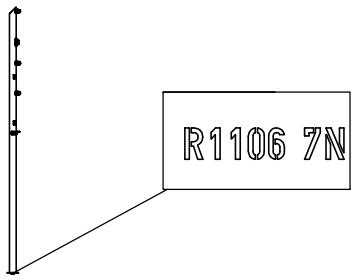	1	1
E8	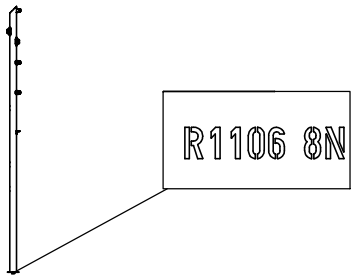	1	1
E9	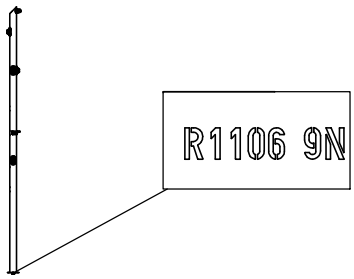	1	1
E10	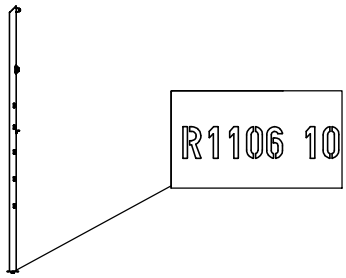	1	1
E11	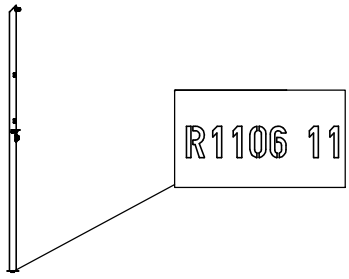	1	1
E12	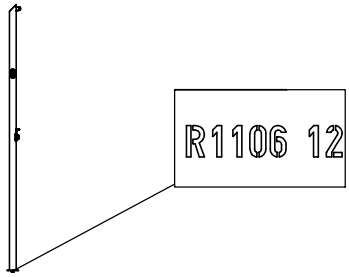	1	1

NR	ELEMENT	1106N	1106F
E13	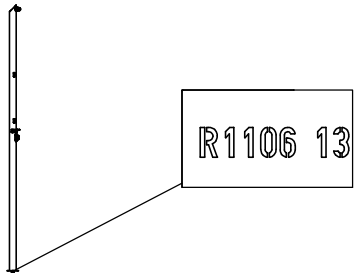	1	1
E14	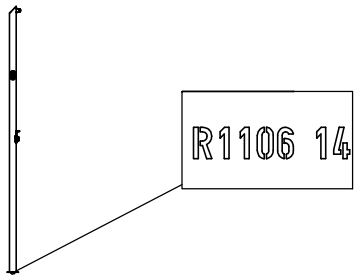	1	1
E15	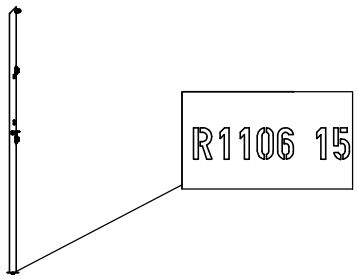	1	1
E16	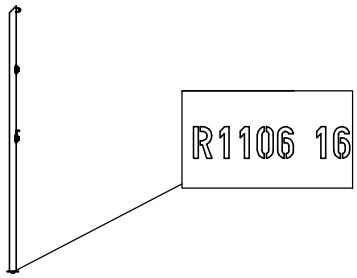	1	1
E17	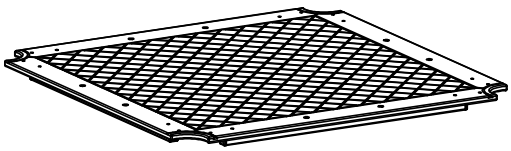 F11P_1_HP_g13_v2 83cm x 83cm	4	4
E18	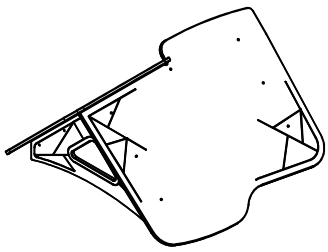	4	4

NR	ELEMENT	1106N	1106F
E19	R1100_3_Y_v1 L= 70cm	8	8
E20	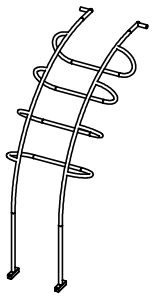 H=120cm	1	1
E21	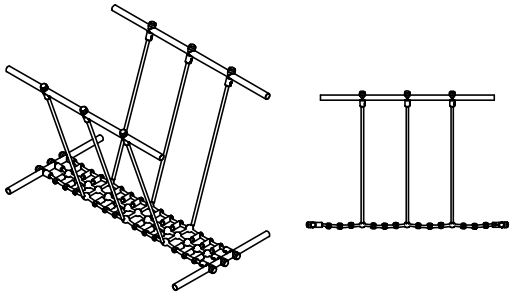	1	1
E22	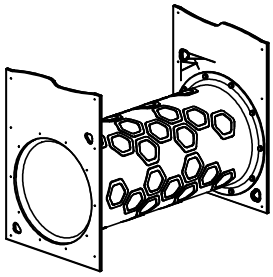	1	1
E23	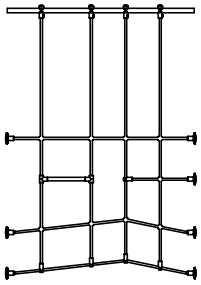	1	1
E24	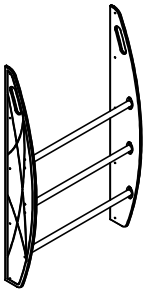 H=120cm	1	1

NR	ELEMENT	1106N	1106F
E25	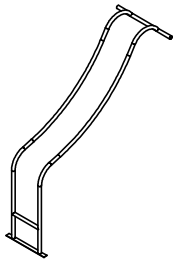 H=120cm	1	1
E26	 H=120cm	1	1
E27	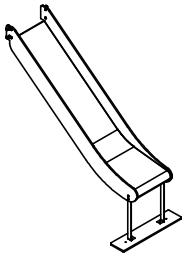 H=120cm	1	1
E28	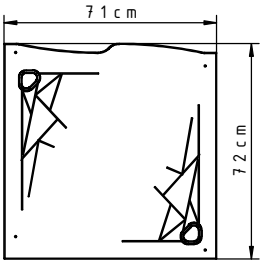 F1100_0_PE_g15_v1	1	1
E29	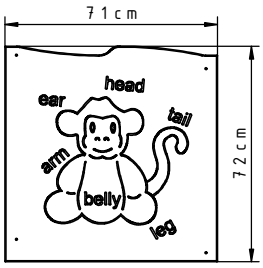 F1100_2_PE_g15_v1	1	1
E30	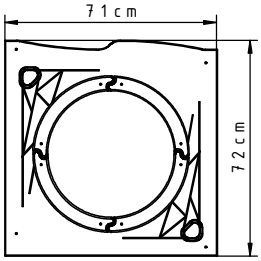 F1100_9_PE_g15_v1	1	1

NR	ELEMENT	1106N	1106F
E31	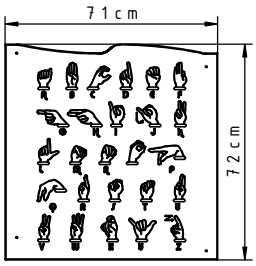 F1100_21_PE_g15_v1	1	1
E32	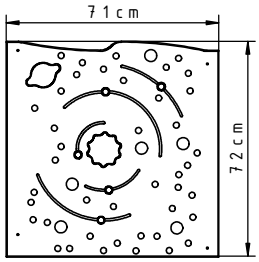 F1100_24_PE_g15_v1	1	1
E33	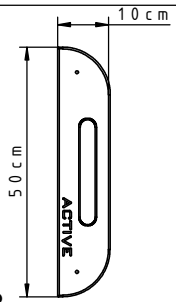 F11X_4_PE_g15_v2	2	2
E34	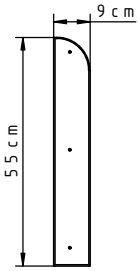 F11X_11_PE_g15_v1	2	2
E35	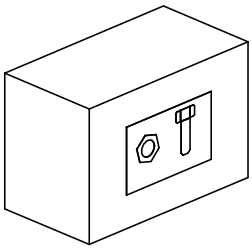	1	1

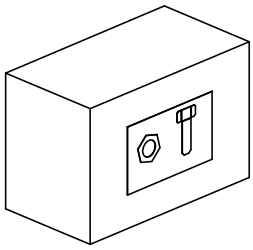

				1106N	1106F
Nr	**Element**	**DIN**	**ELEMENT**	**Σ**	**Σ**
10		DIN 9021	6x18	72	72
15	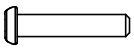	ISO 7380	M6x30	24	24
16		-	K1_d21_B	72	72
17		-	Z1_d21_B	72	72
18		DIN 985	M6	68	68
21		DIN 125	8x16	40	44
22		DIN 125	6x12	86	90
23		-	M6x12	40	44
24		ISO 7380	M6x16	8	12
25	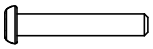	ISO 7380	M6x35	54	54
29		-	K_5_A2_g2_G_v2	4	4
51	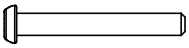	ISO 7380	M6x45	4	4
58		-	LOCTITE	1	1
61		-	KL105		55
109		DIN 913	10x10	2	2
121		-	7100_5_A2_g3_G_v1		2
139		DIN 7991	M6x16	32	32

				1106N	1106F
Nr	**Element**	**DIN**	**ELEMENT**	**Σ**	**Σ**
213		-	Z_NA_1	1	1
214		-	Z_NA_2	1	1

1106N
1106F

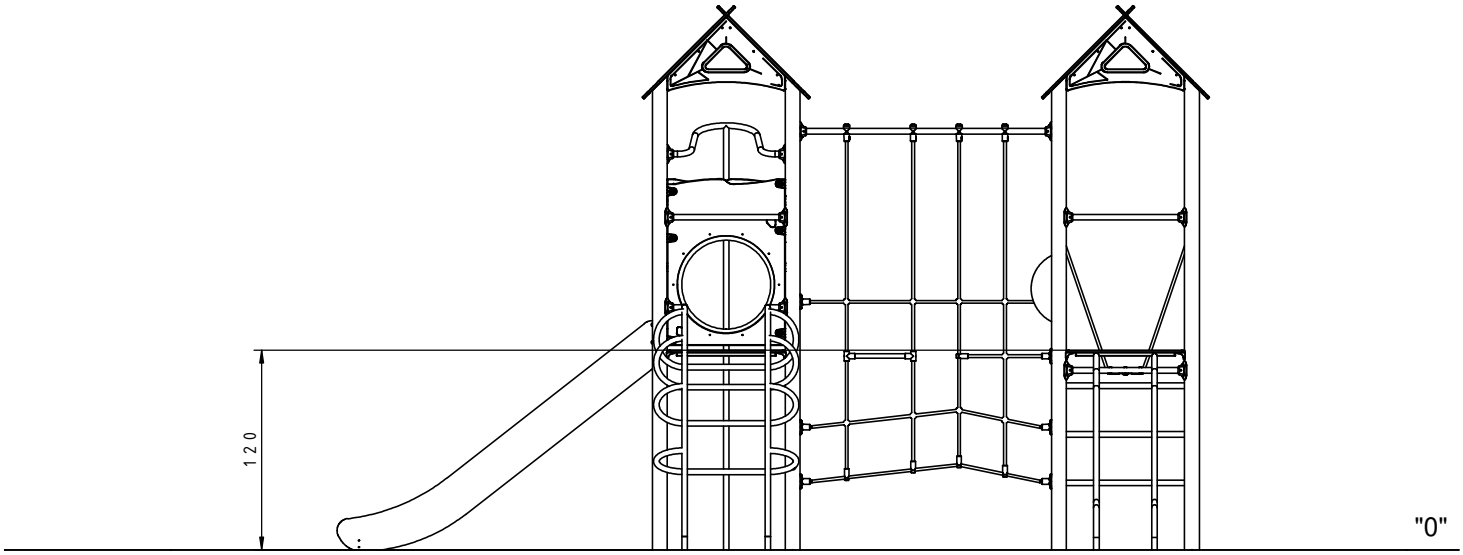

1106N
1106F

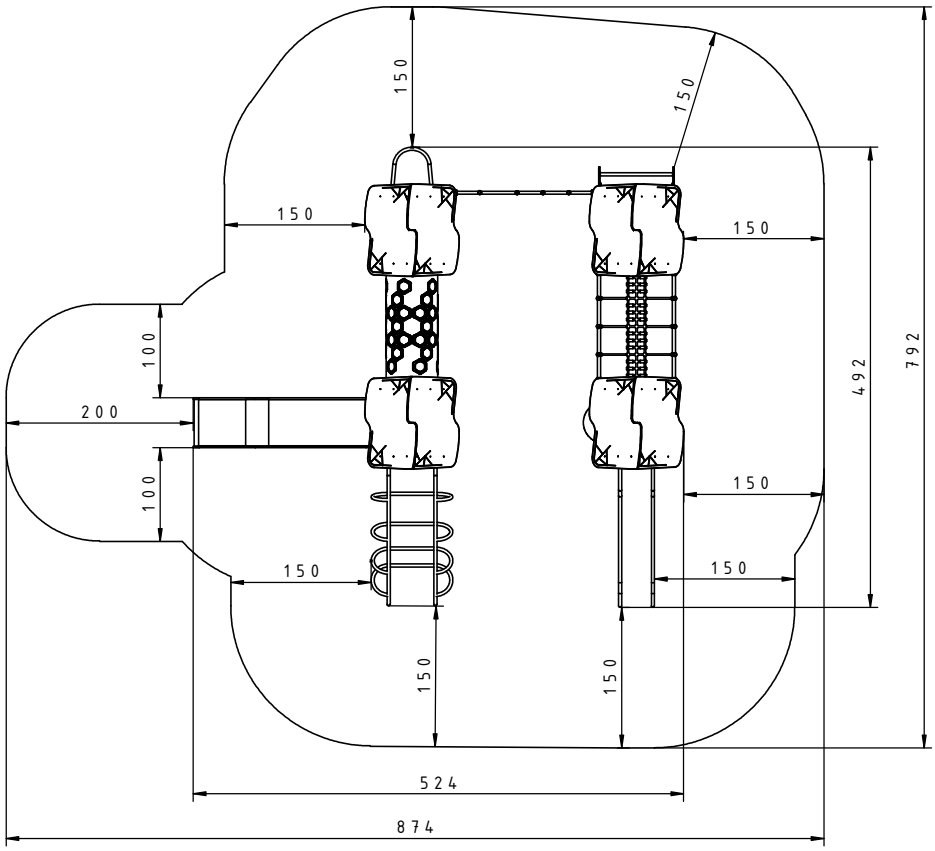
150
150
150
150
100
200
100
150
150
150
150
150
150
492
792
524
874

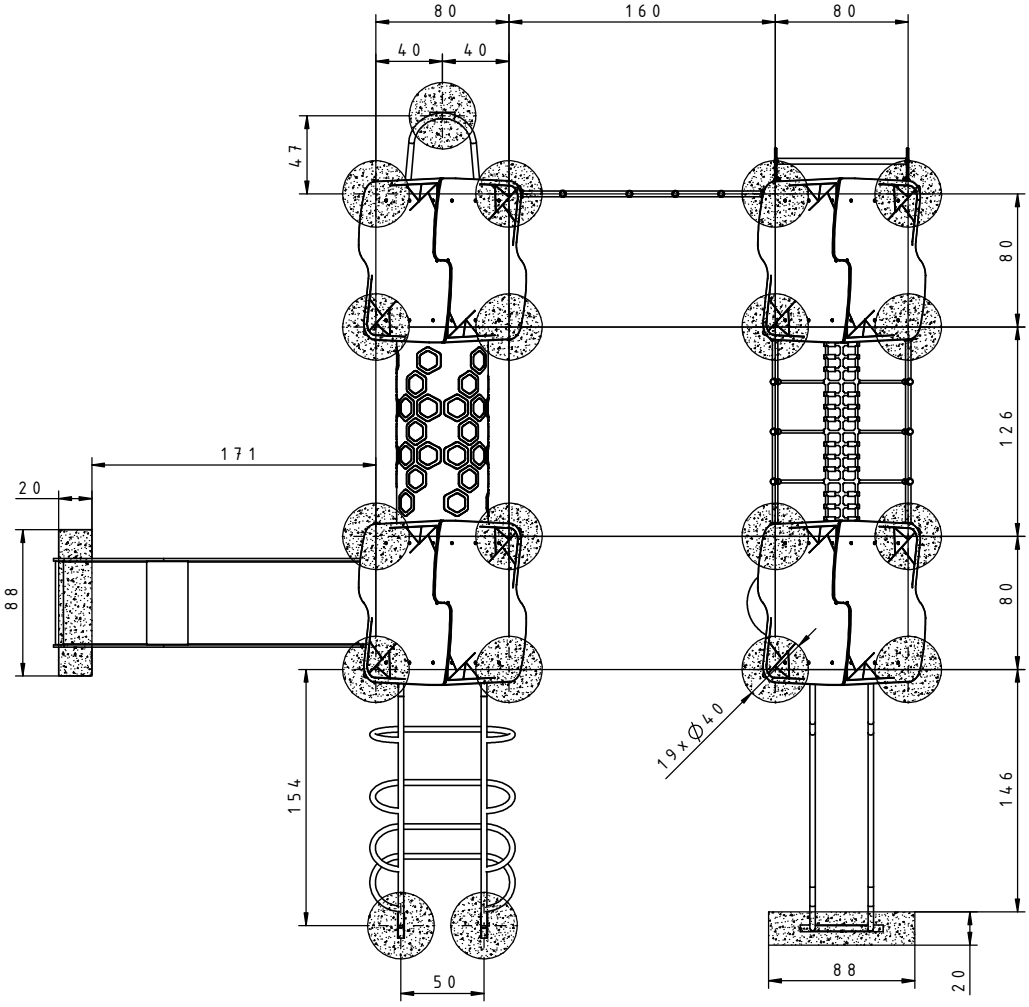
80
160
80
40
40
47
80
126
80
146
171
20
88
154
50
19 x Ø40
88
20

1106N
1106F

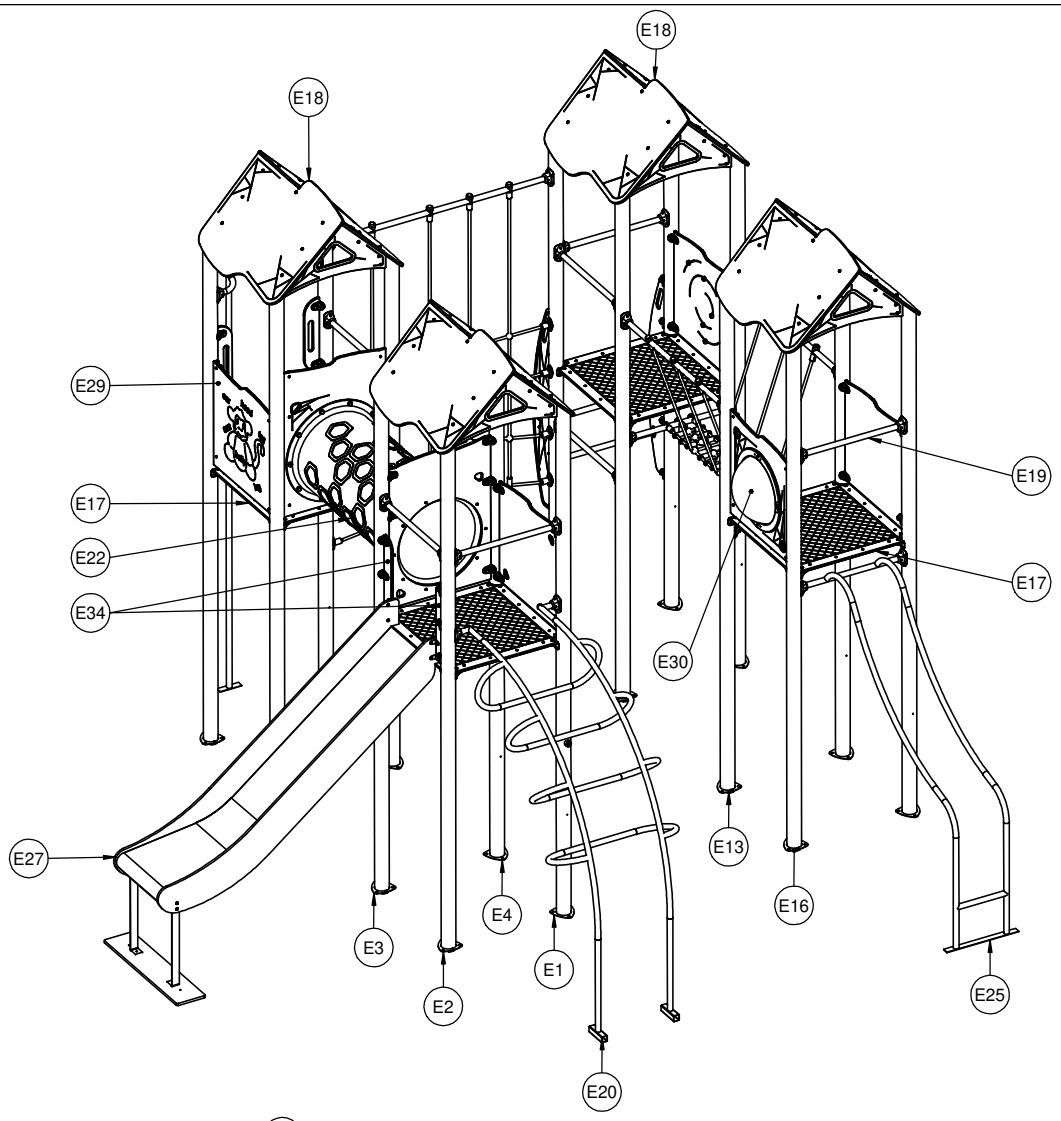
E18
E18
E29
E17
E22
E34
E27
E19
E17
E30
E13
E16
E4
E3
E1
E2
E25
E20

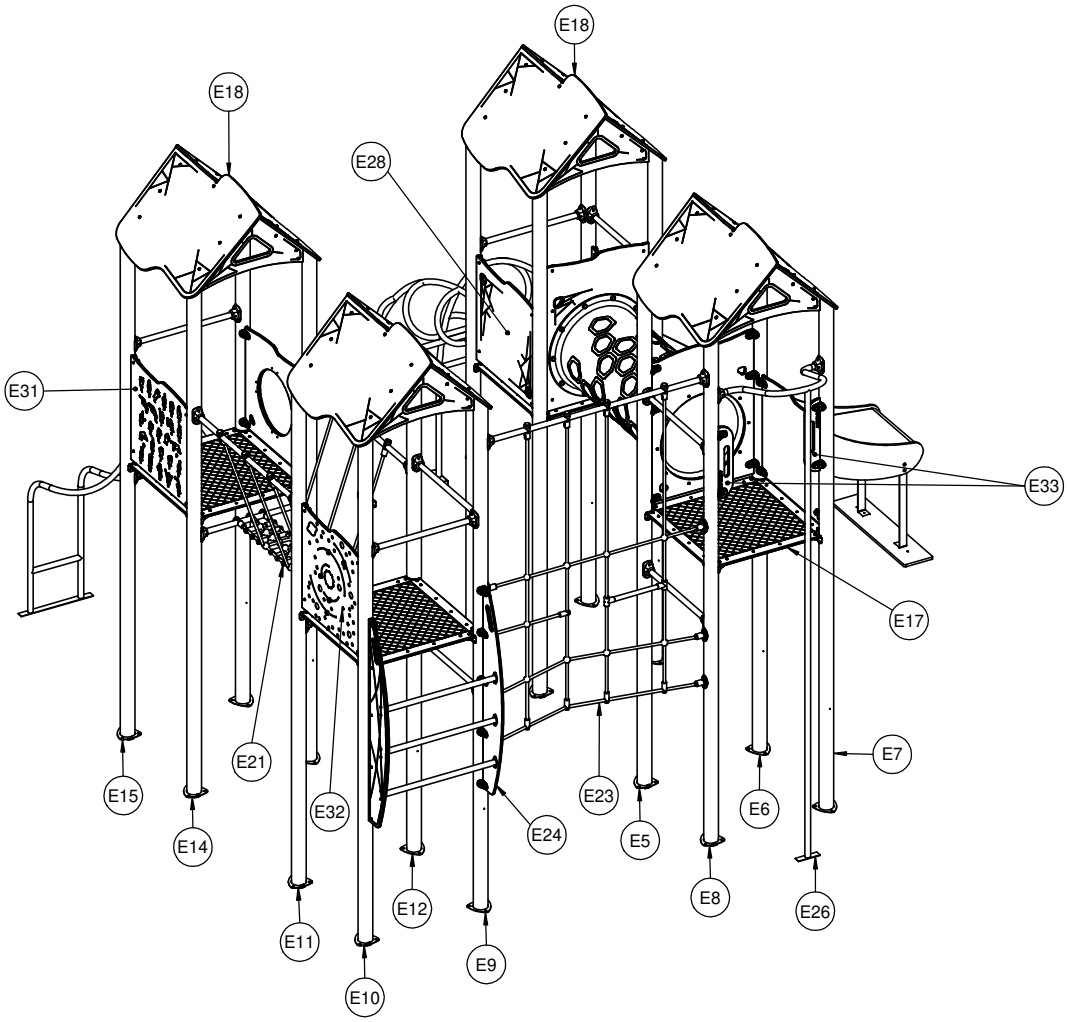
E18
E18
E28
E31
E33
E17
E21
E7
E15
E32
E23
E6
E24
E5
E14
E8
E12
E26
E11
E9
E10

1

1106N
1106F

INST_11_18

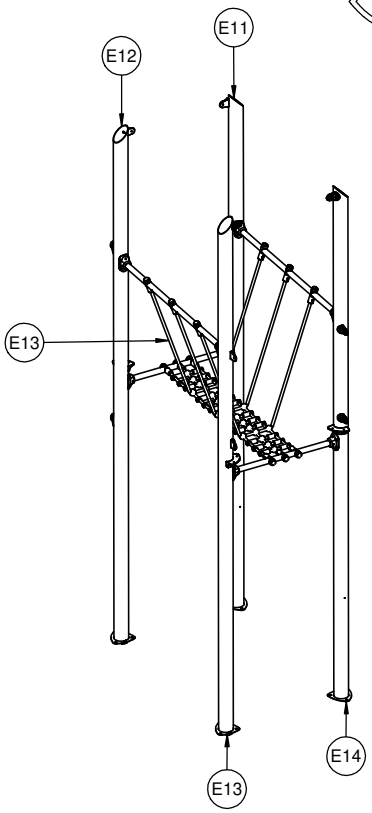

2

1106N
1106F

INST_11_18

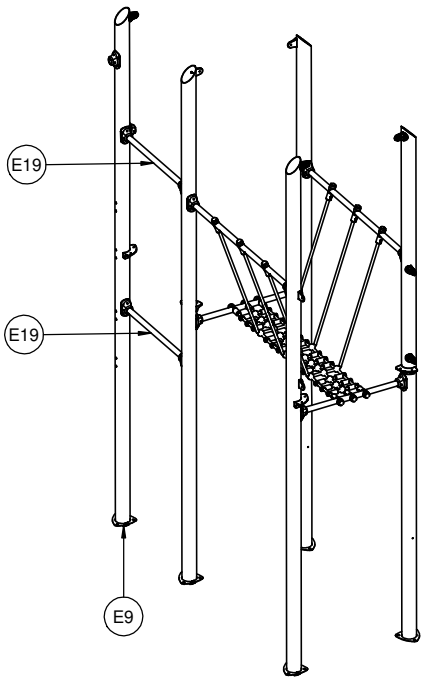

3

1106N
1106F

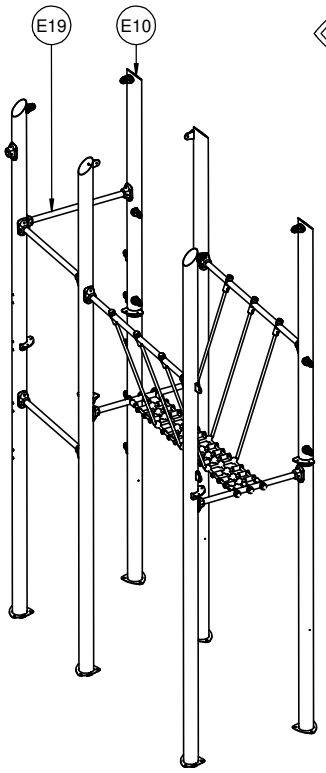

INST_11_18

4

1106N
1106F

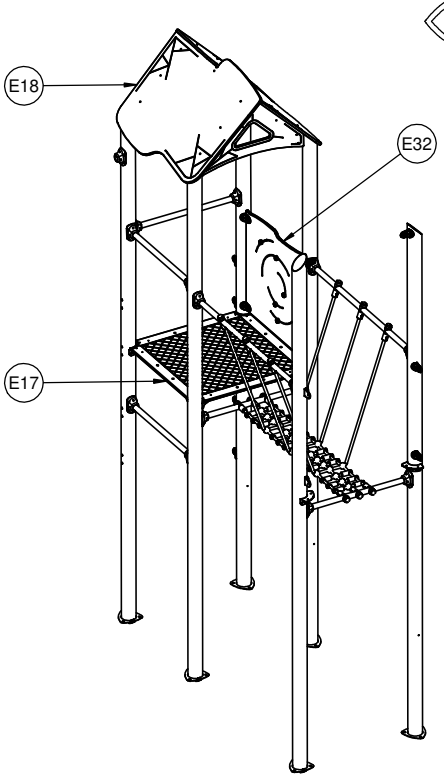

INST_11_05
INST_11_41
INST_11_68A

5

1106N
1106F

INST_11_76

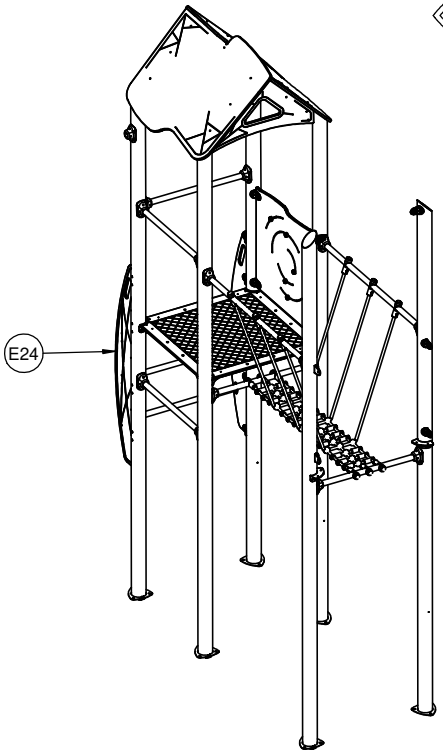

6

1106N
1106F

INST_11_18
INST_11_60

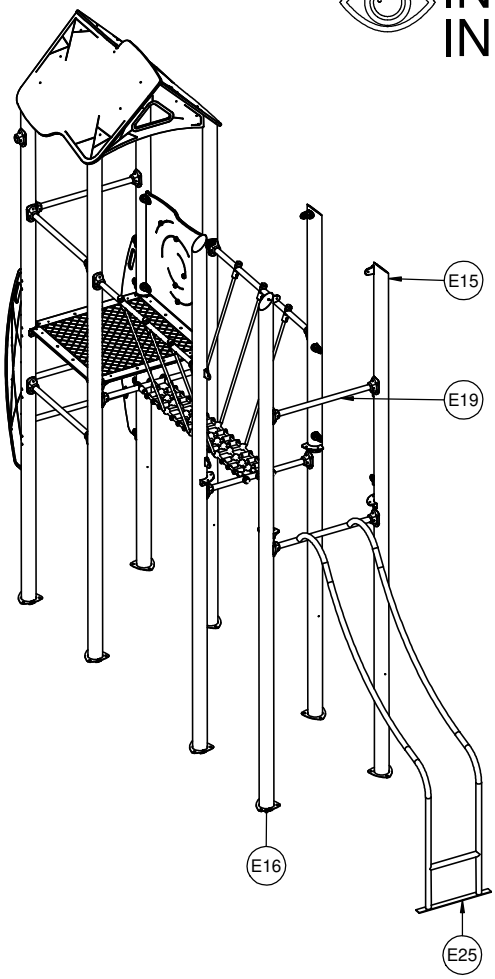

7 1106N
1106F

INST_11_05
INST_11_41
INST_11_68A

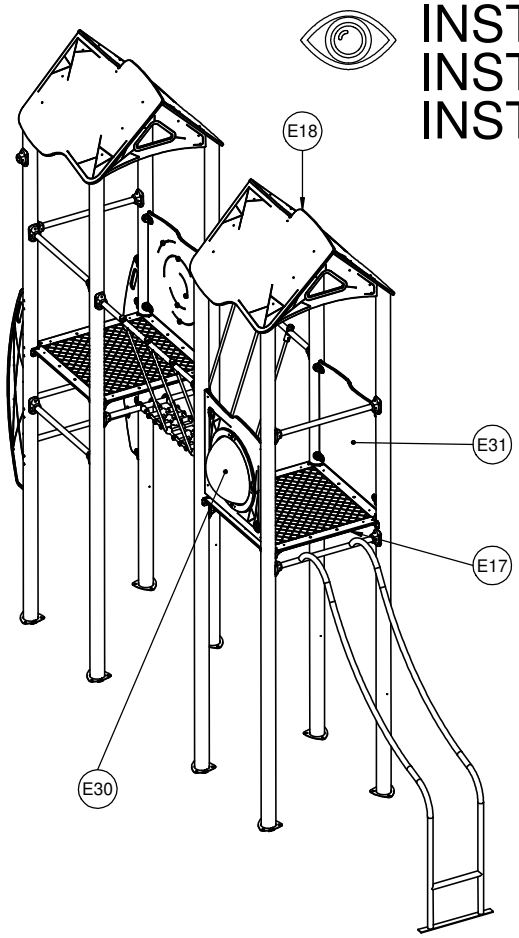

8 1106N
1106F

INST_11_28

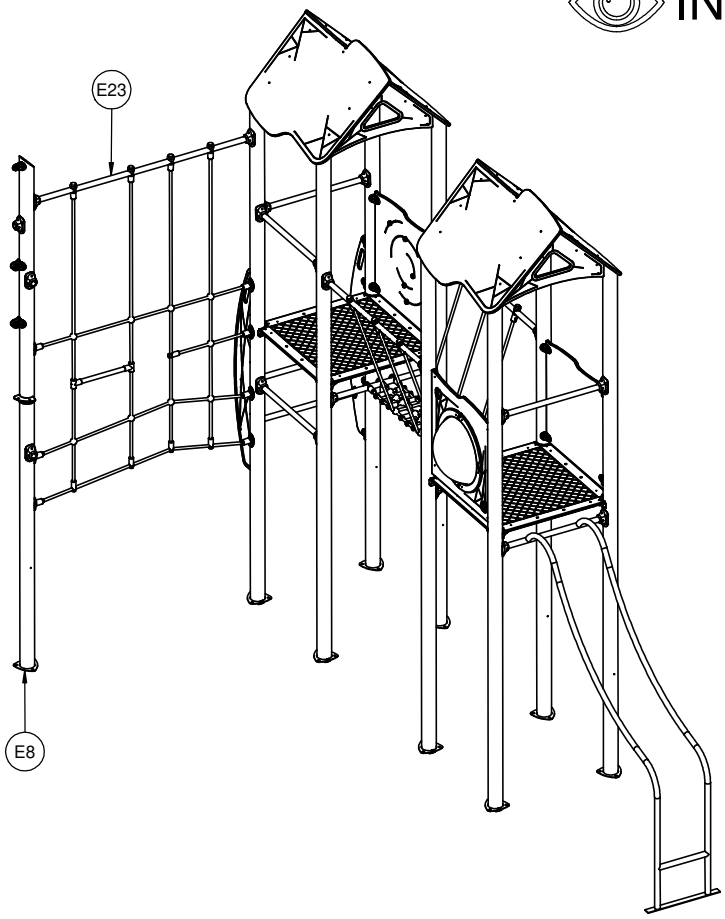

9 1106N
1106F

INST_11_54

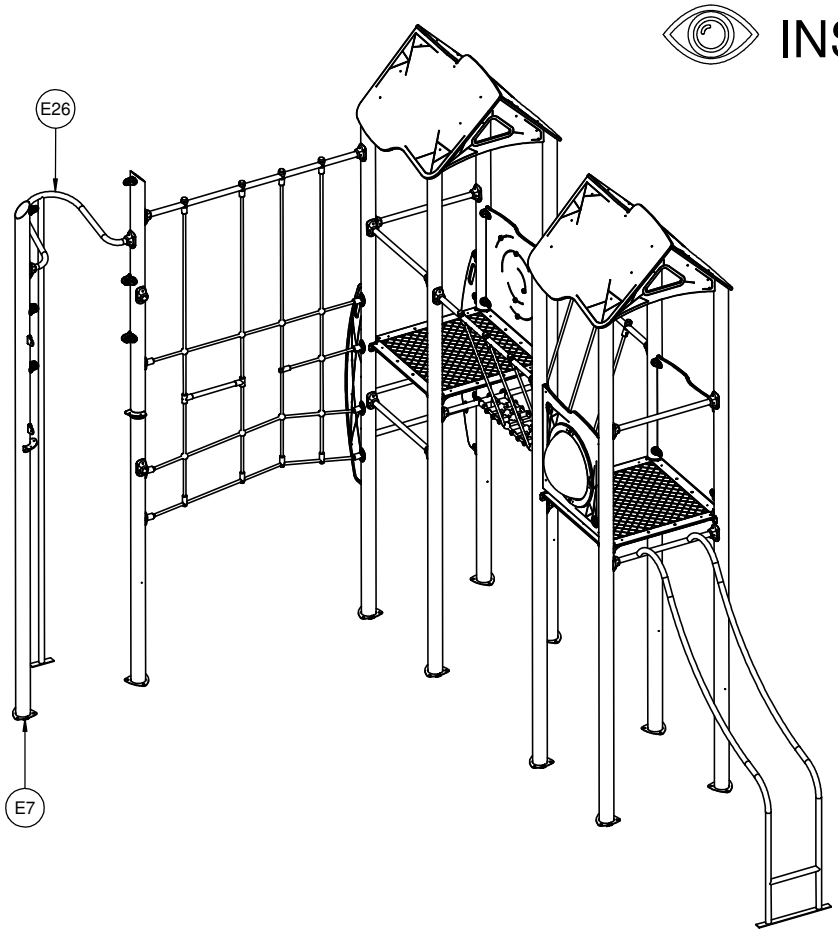

10 1106N
1106F

INST_11_18

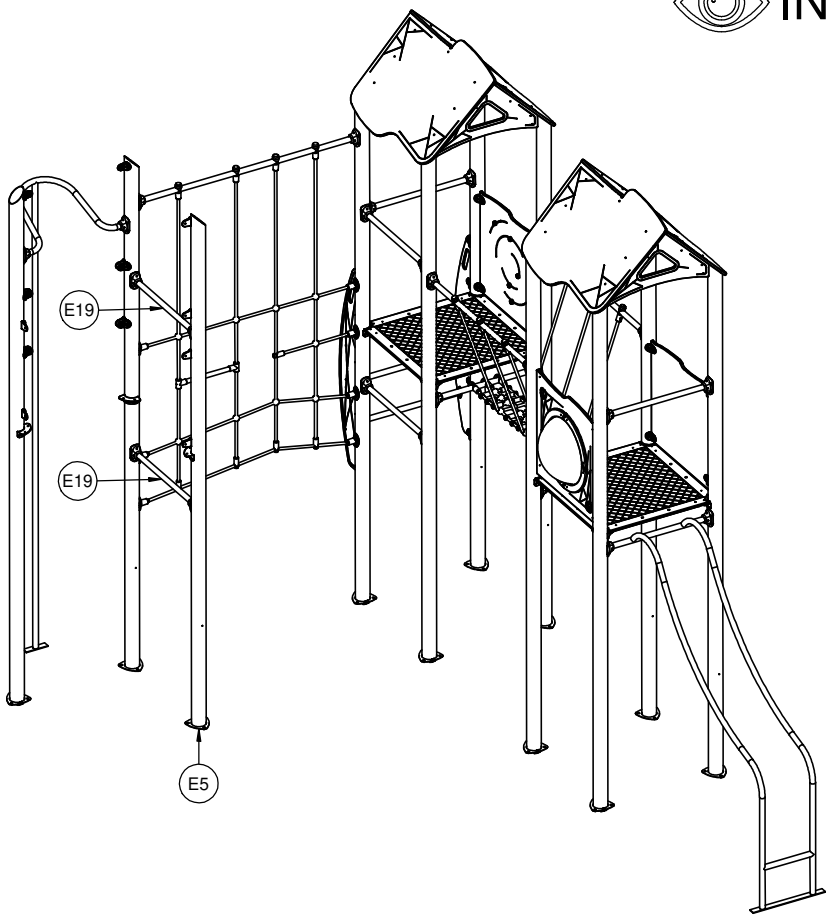

11 1106N 1106F

INST_11_05
INST_11_41
INST_11_68A

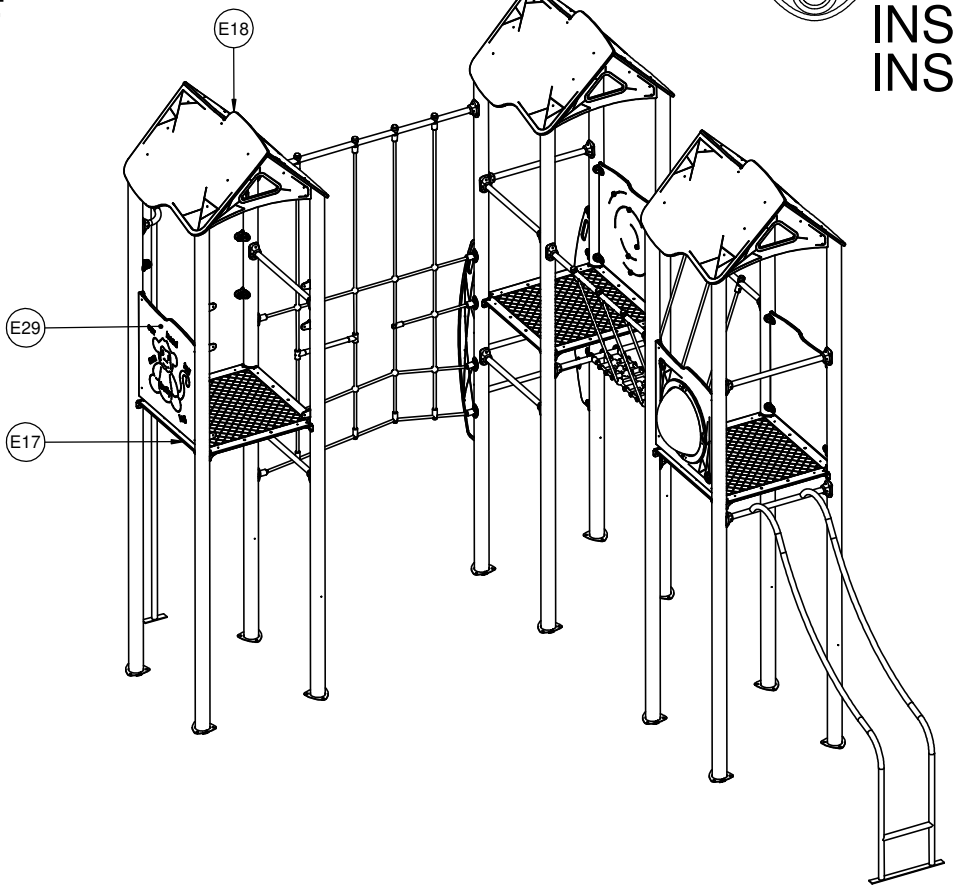

12 1106N 1106F

INST_11_68B

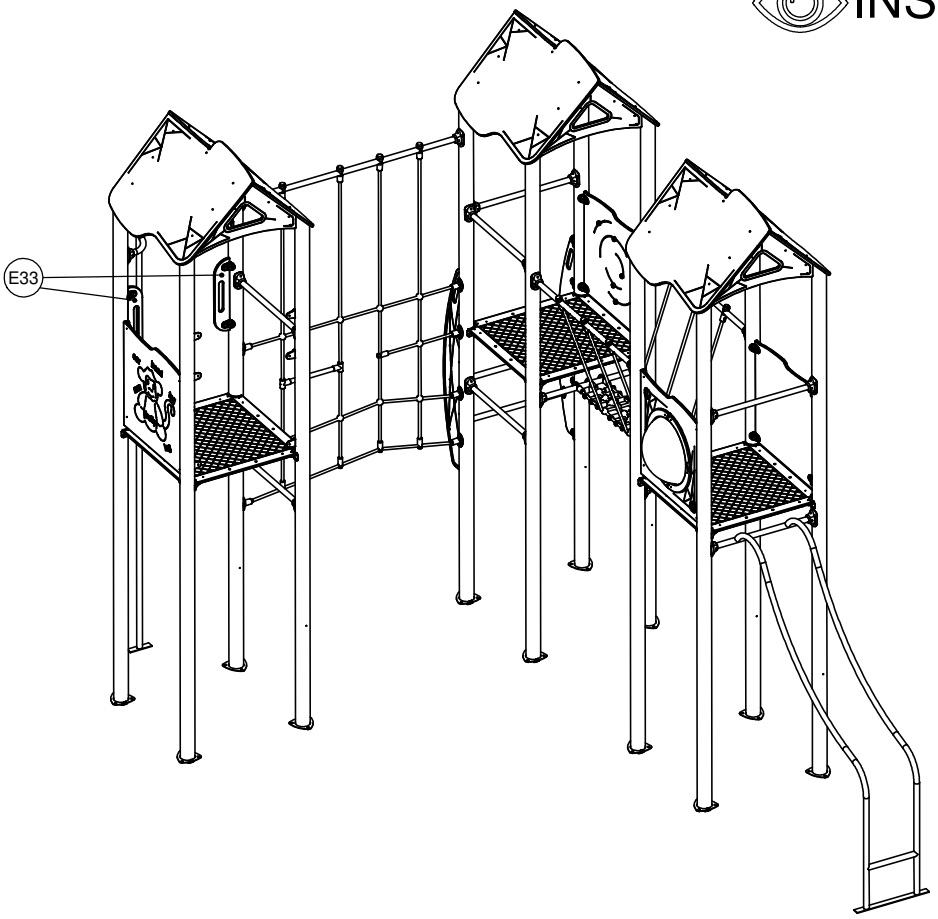

13 1106N
1106F

INST_11_71

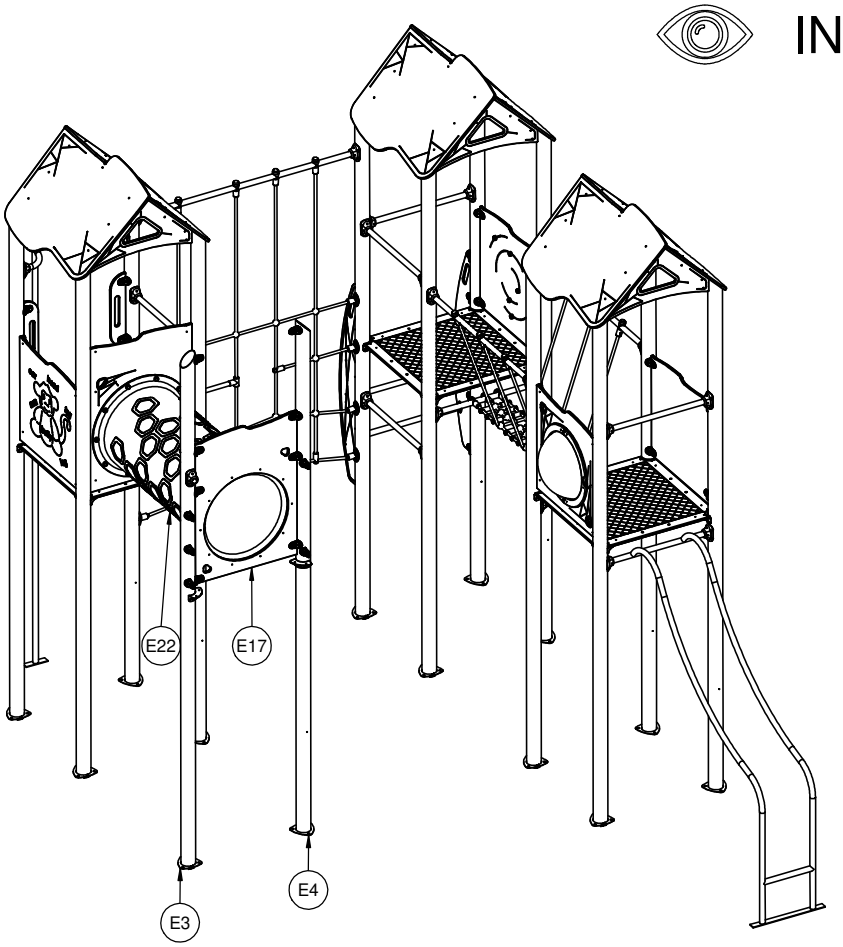

14 1106N
1106F

INST_11_18

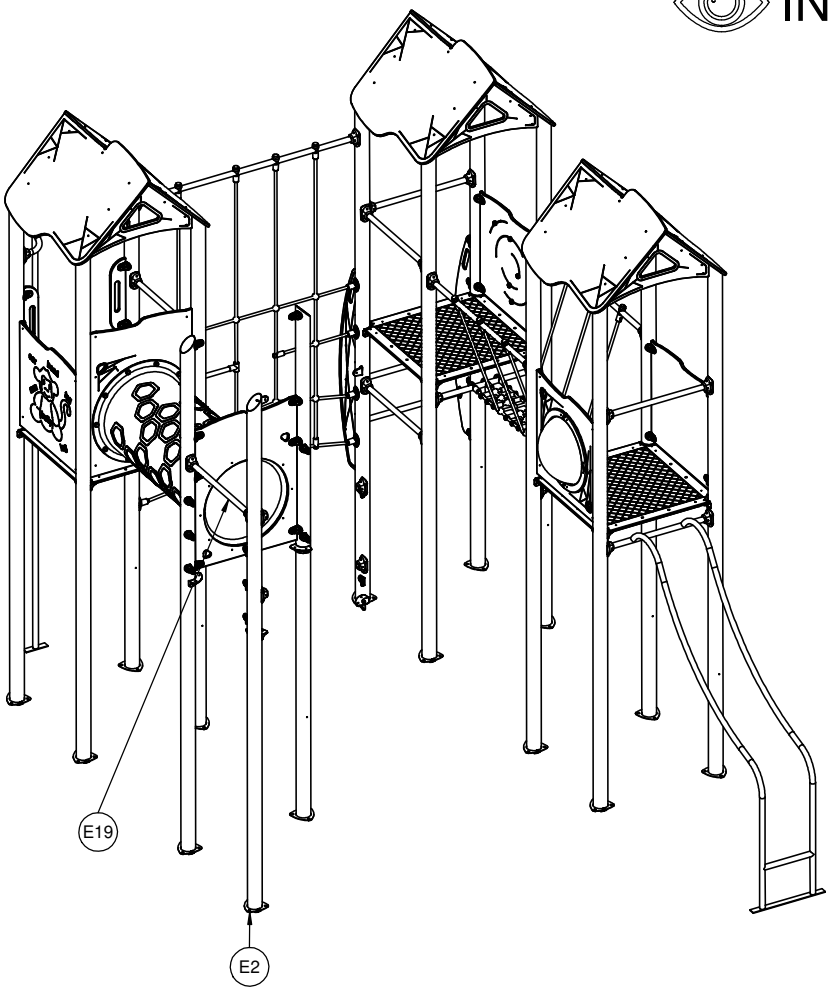

15 1106N
1106F

INST_11_11
INST_11_18

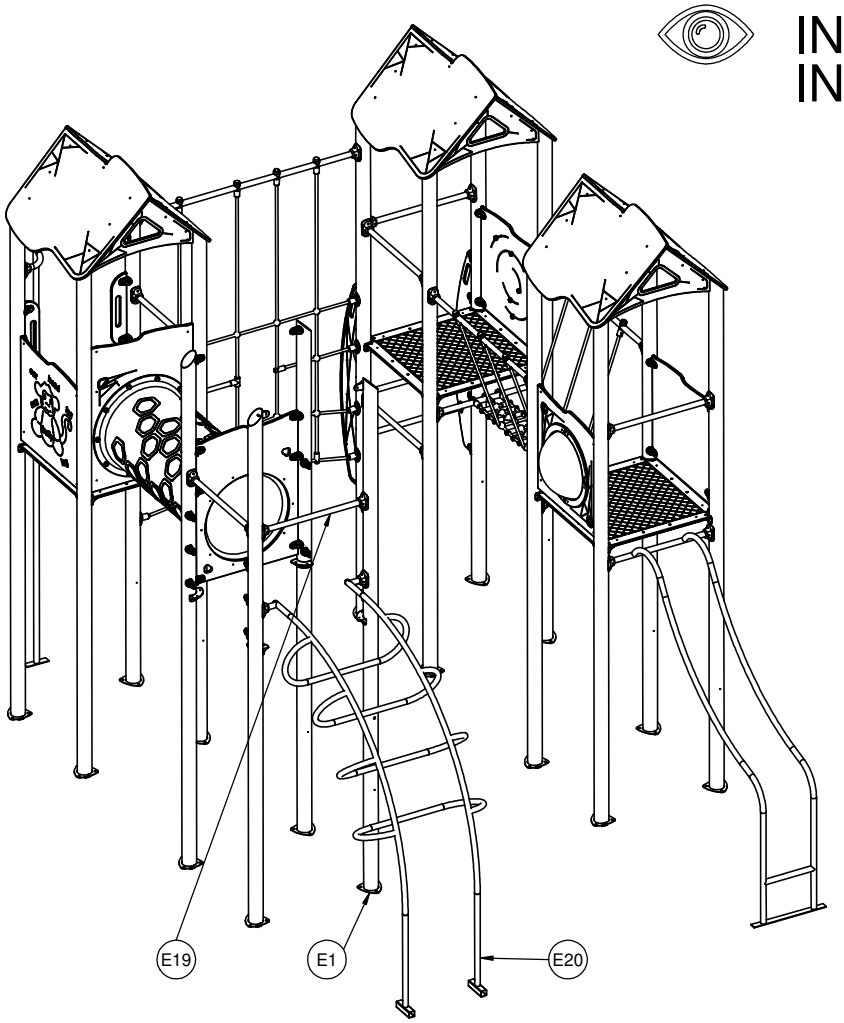

16 1106N
1106F

INST_11_05
INST_11_41
INST_11_68A

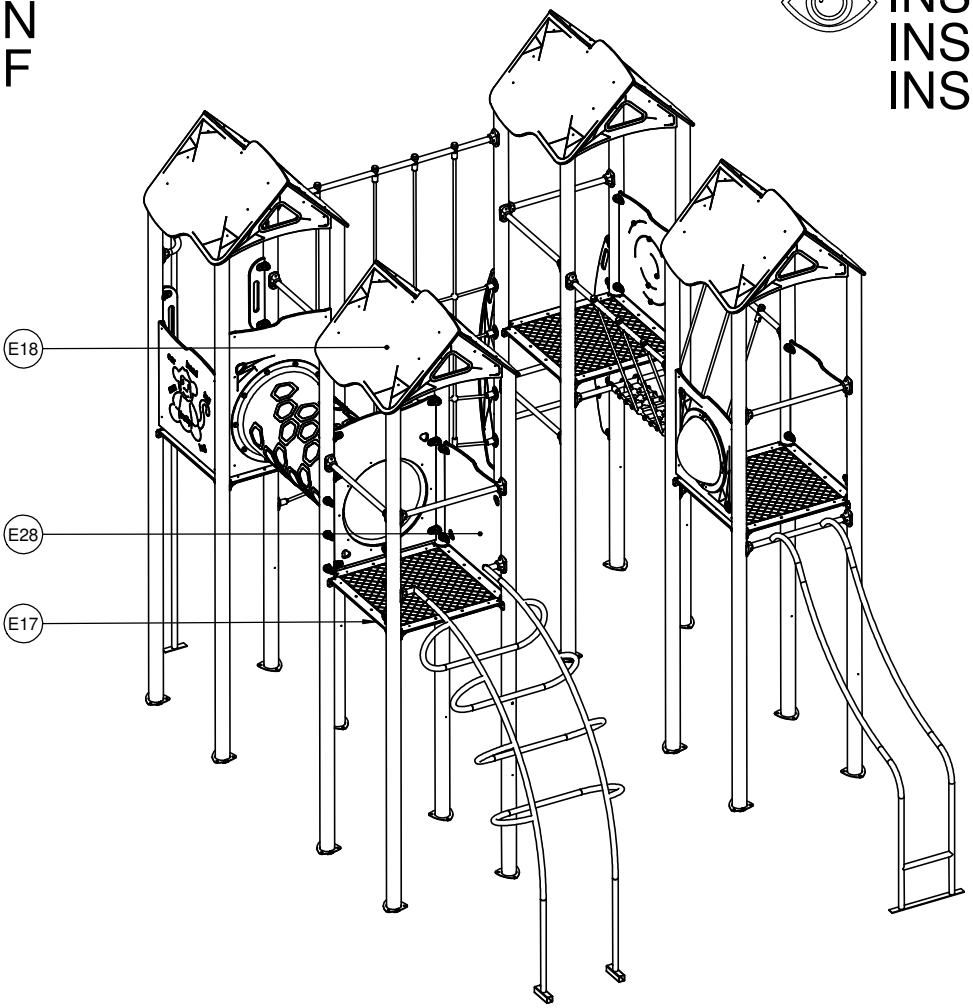

17 1106N 1106F

INST_11_68C

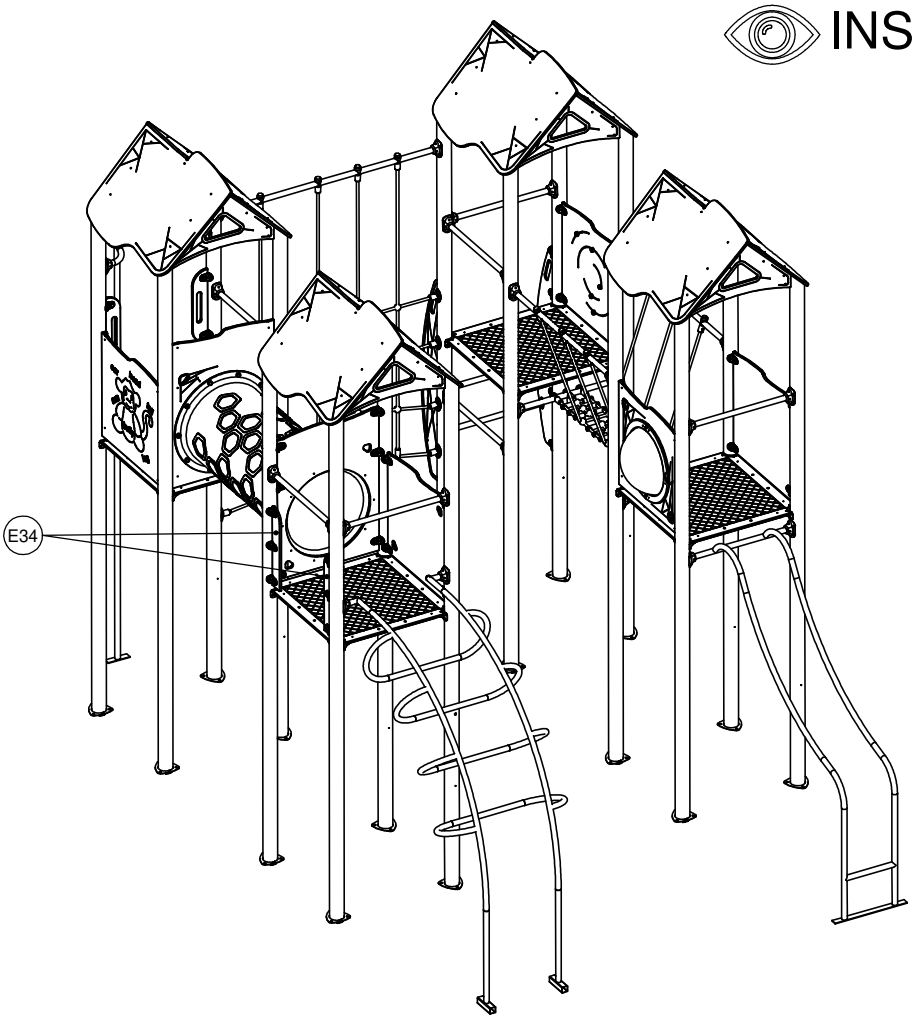

18 1106N 1106F

INST_11_70
INST_Z_1

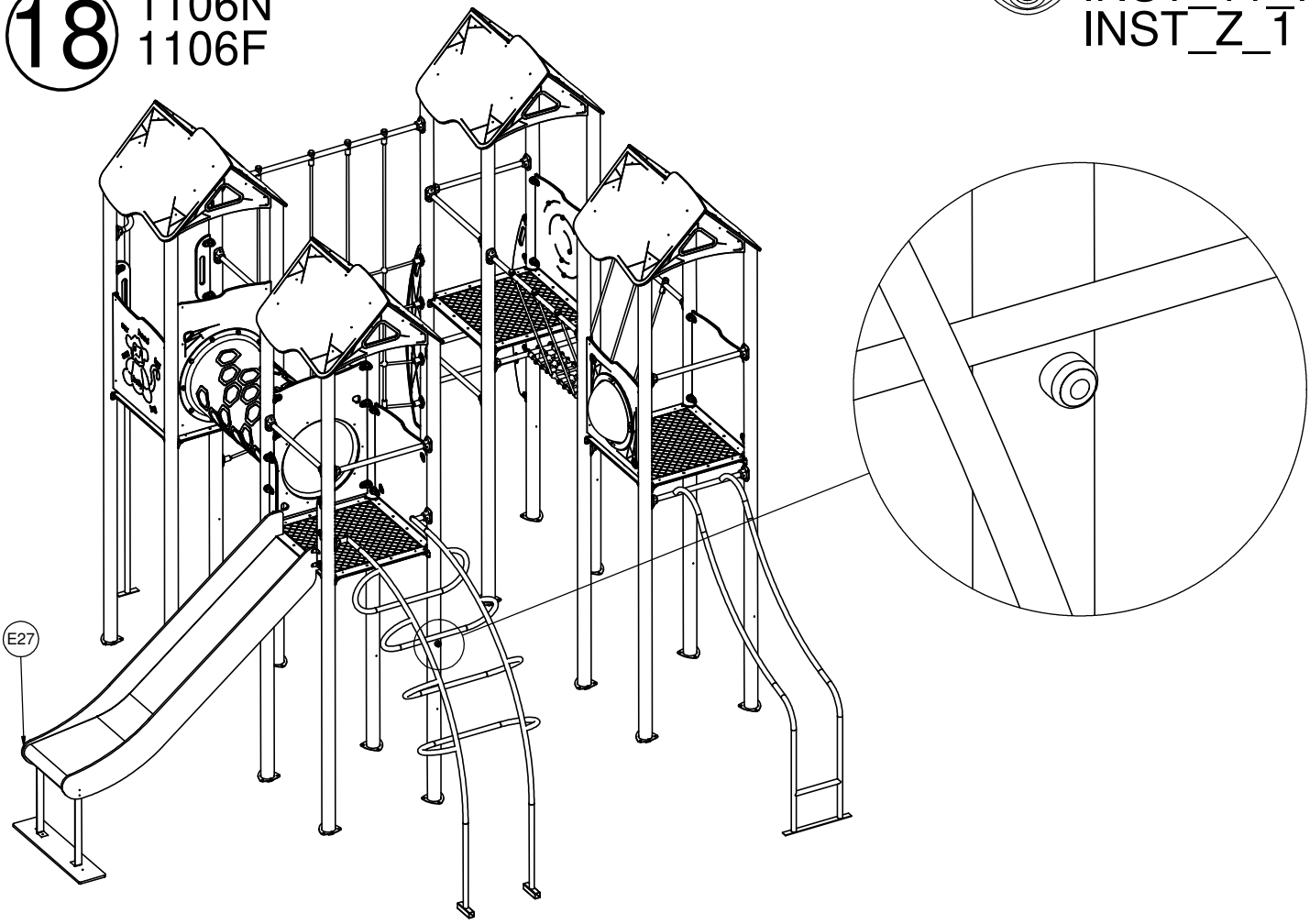

1106N

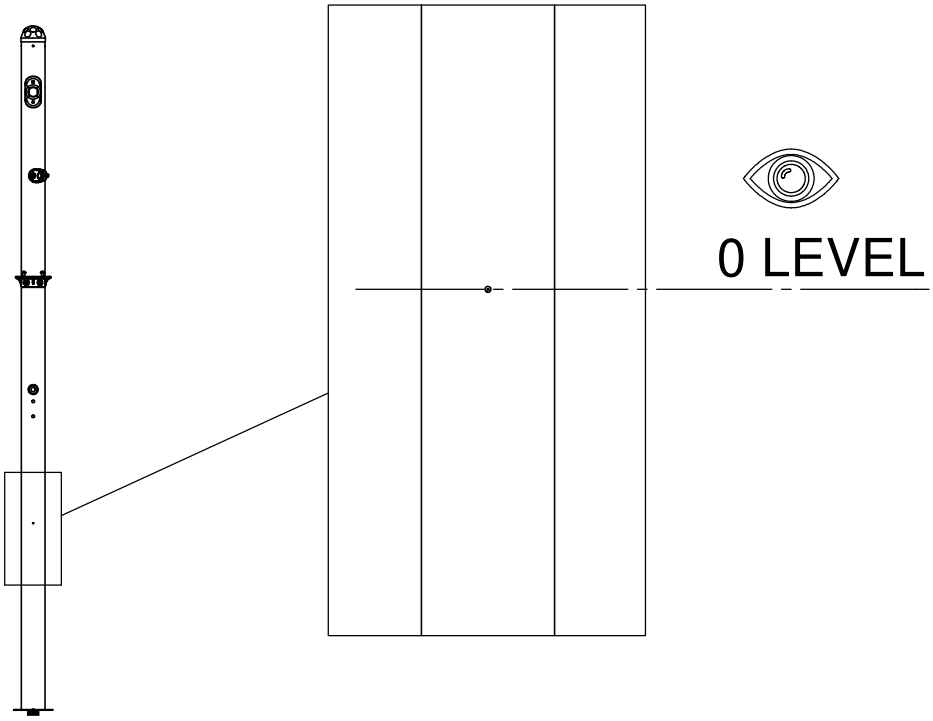

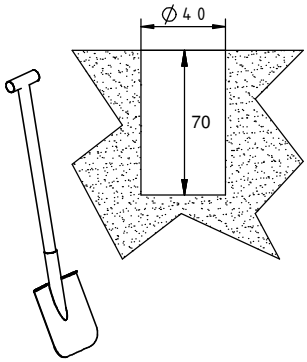

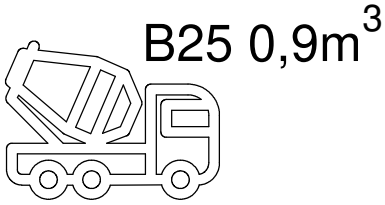

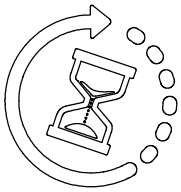

min. 48h

A

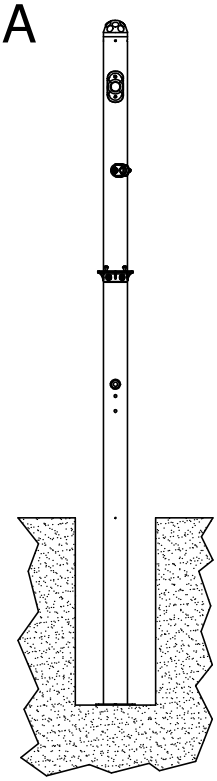

B

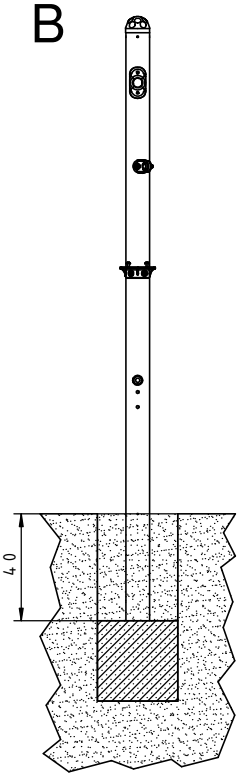

1106F

Nr	Σ	Element	DIN	ELEMENT
61	3		-	KL105

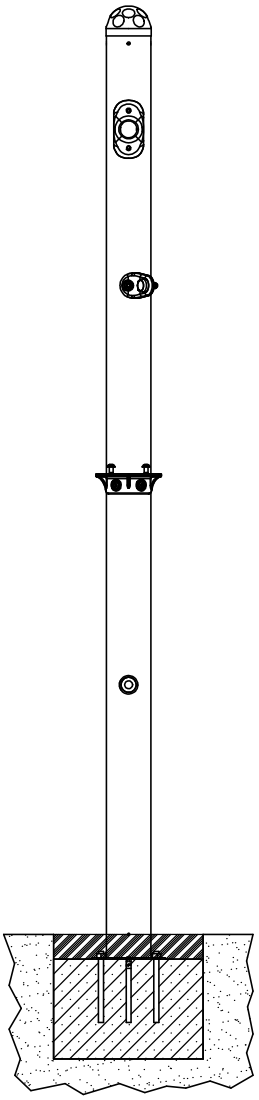

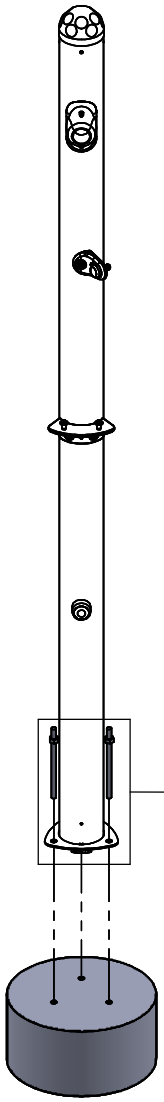

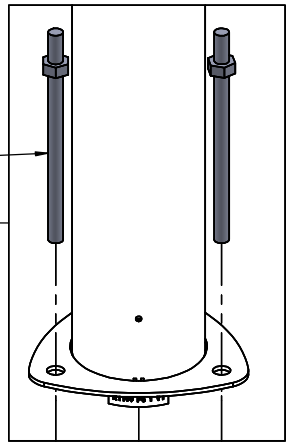

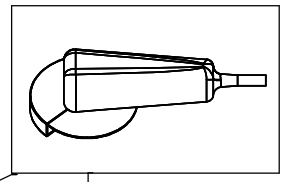

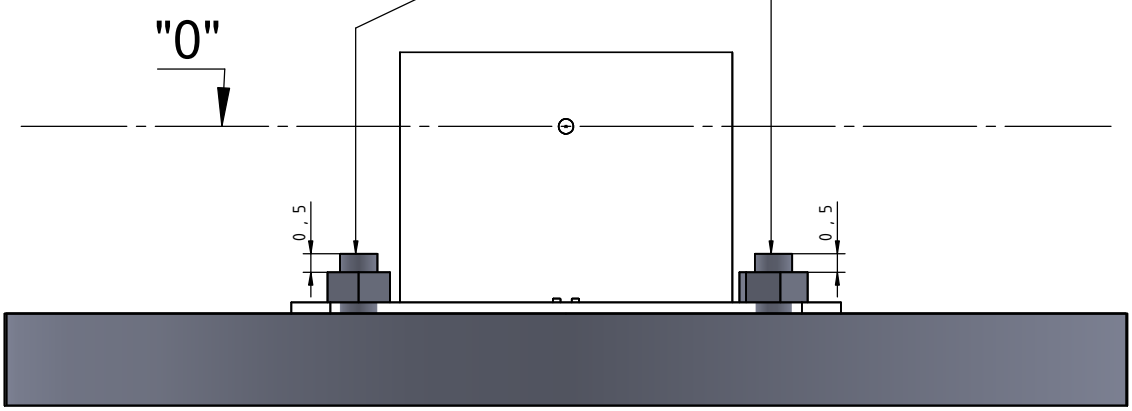

INST_11_05

Nr	Σ	Element		
10	4		DIN 9021	6x18
16	4		-	K1_d21_B
17	4		-	Z1_d21_B
18	4		DIN 985	M6
22	4		DIN 125	6x12
25	4	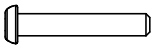	ISO 7380	M6x35

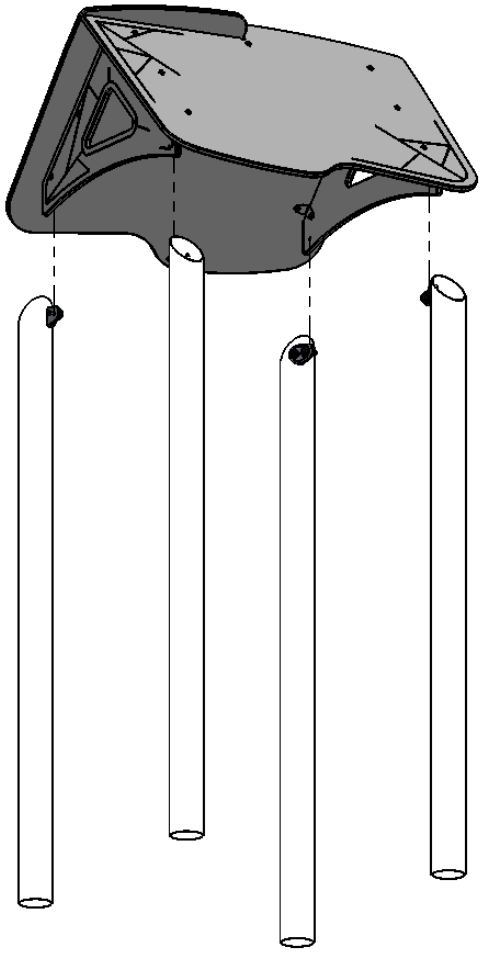

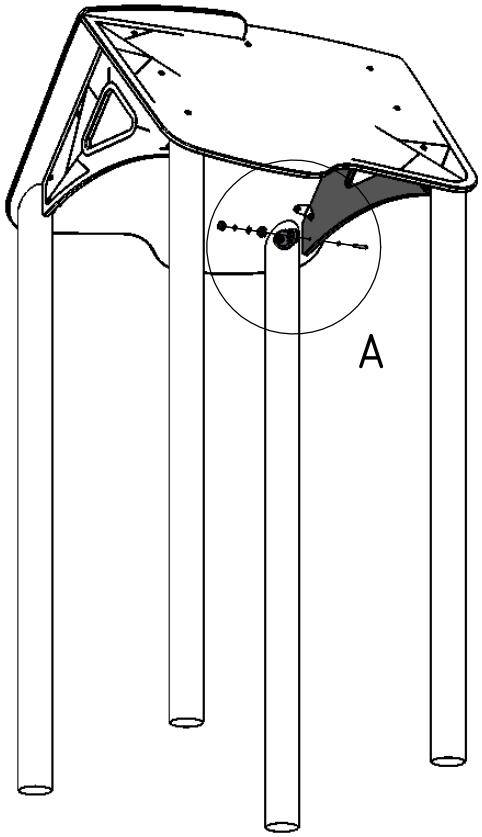

A (1 : 4)

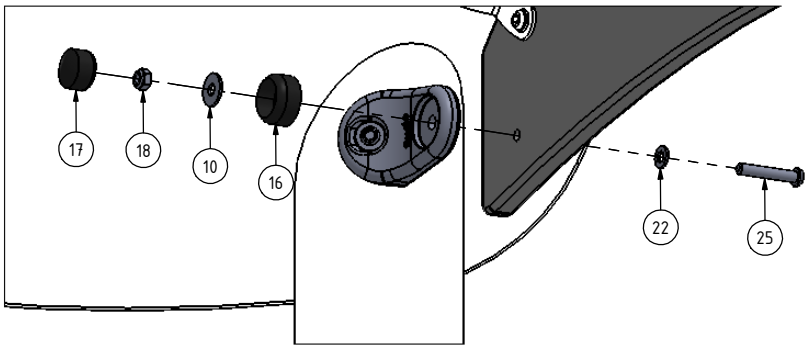

INST_11_11

Nr	Σ	Element		
58	-		-	LOCTITE

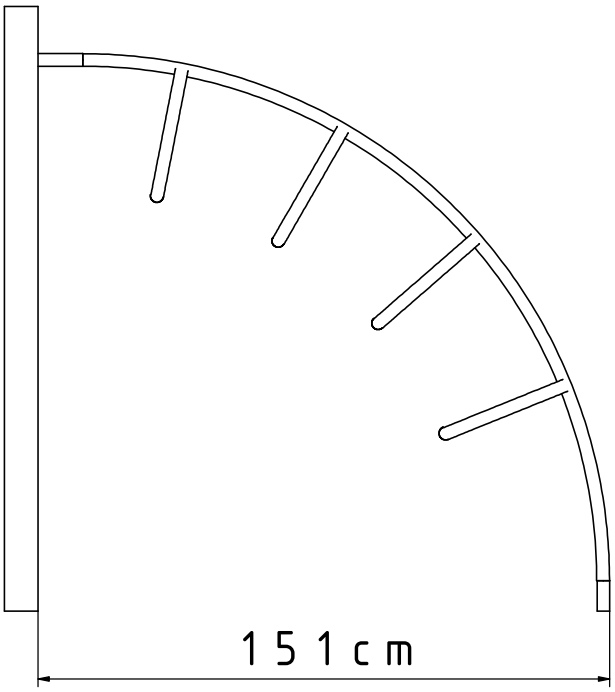

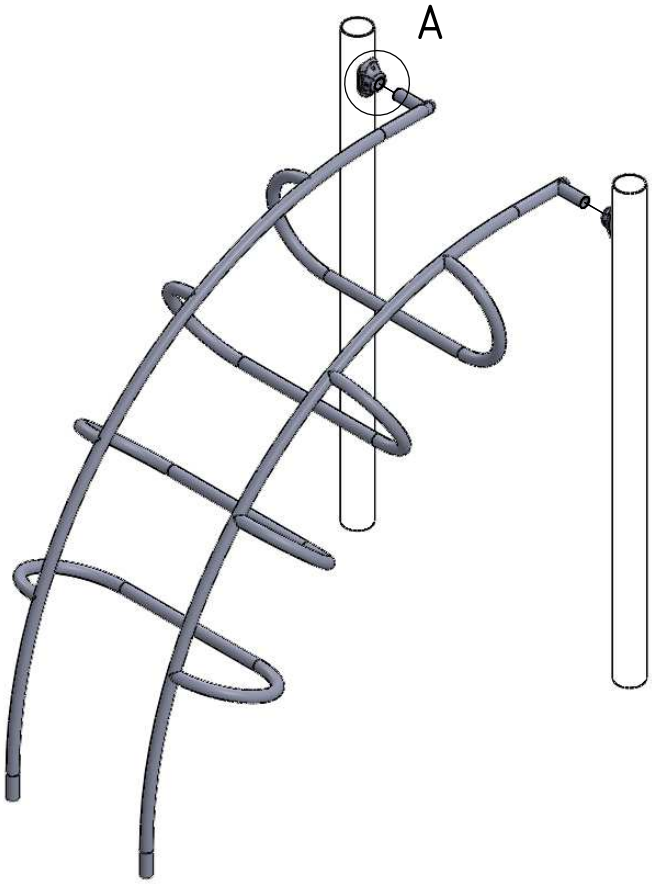

A (1 : 2)

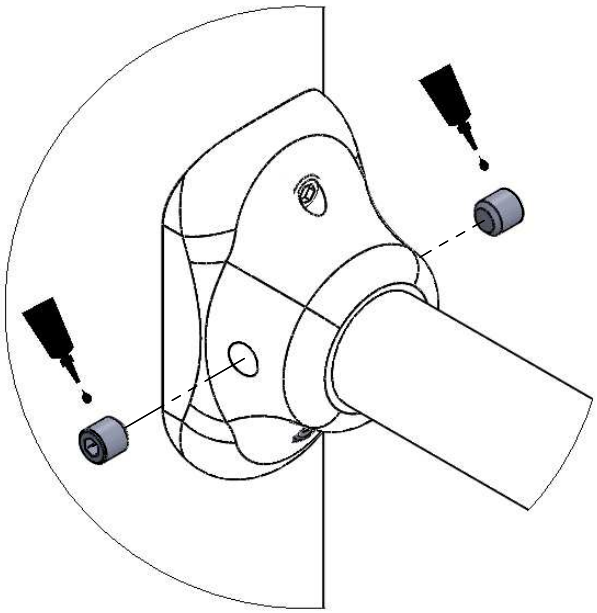

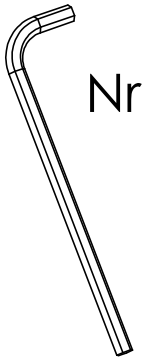

Nr. 5

F

Nr	Σ	Element	DIN	ELEMENT
61	2		-	KL105

B (1 : 5)

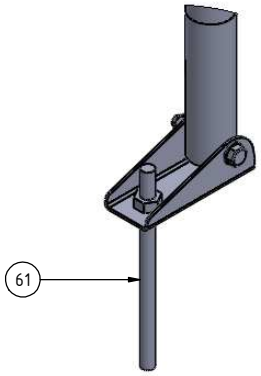

INST_11_18

Nr	Σ	Element		
58	1		-	LOCTITE

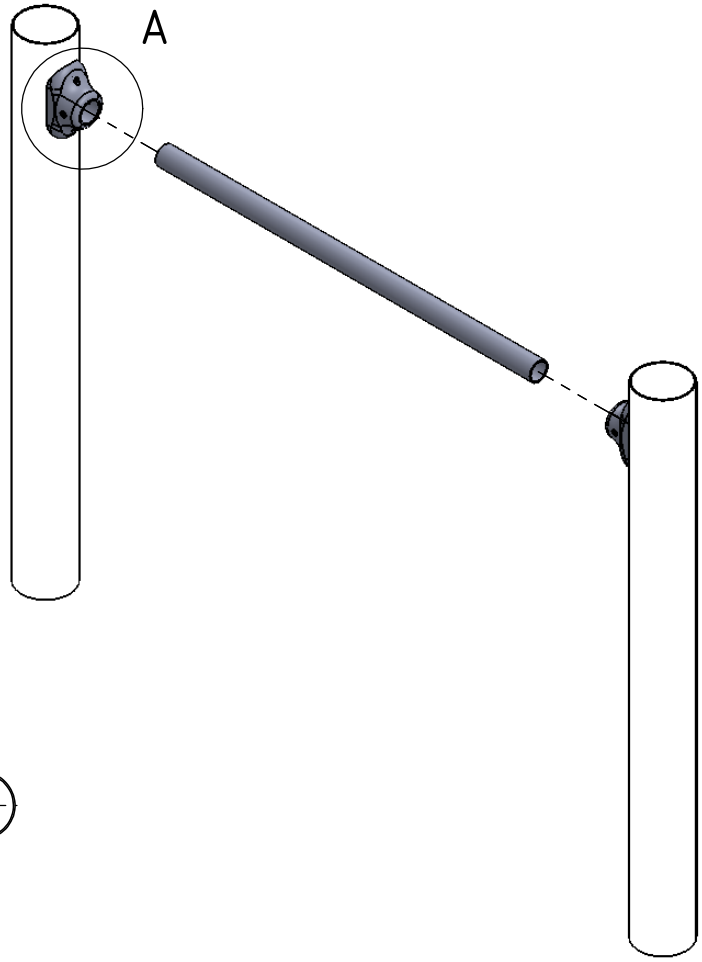

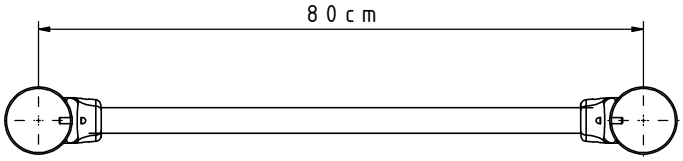

A (1 : 2)

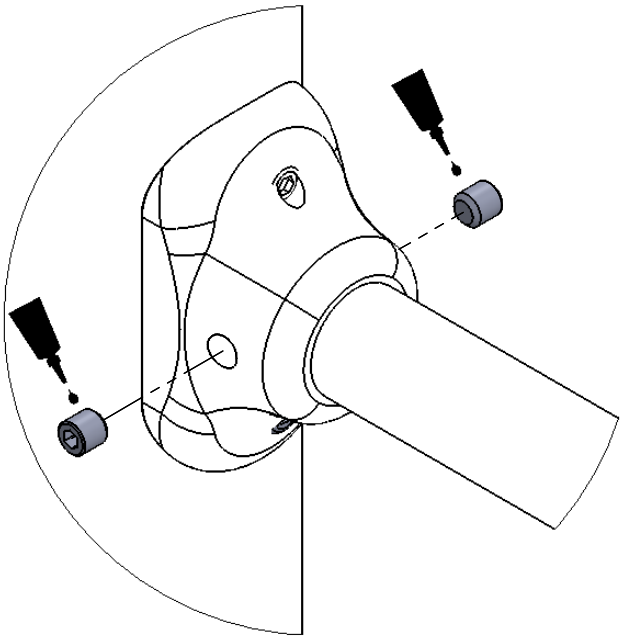

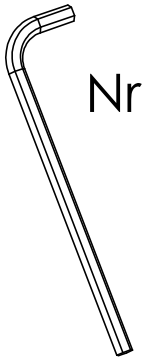

Nr. 5

INST_11_28

Nr	Σ	Element	DIN	ELEMENT
15	14	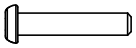	ISO 7380	M6x30
22	14		DIN 125	6x12
58	1		-	LOCTITE

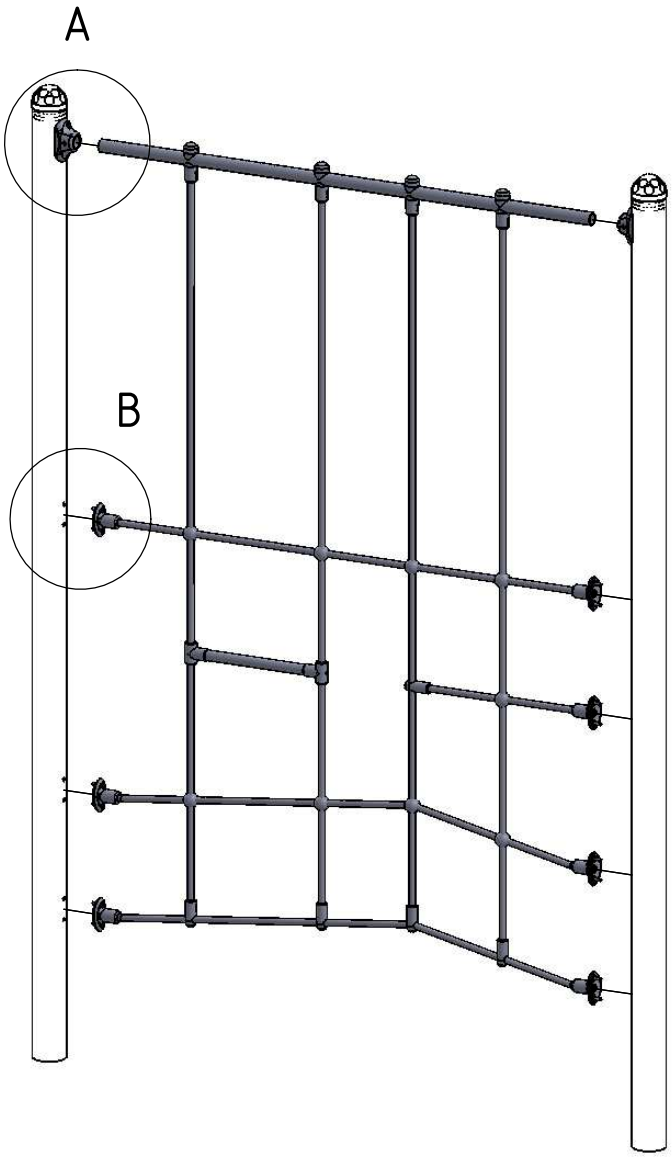

B (1 : 2)

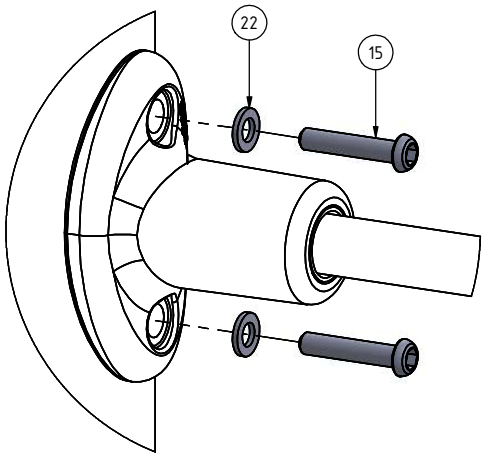

A (1 : 2)

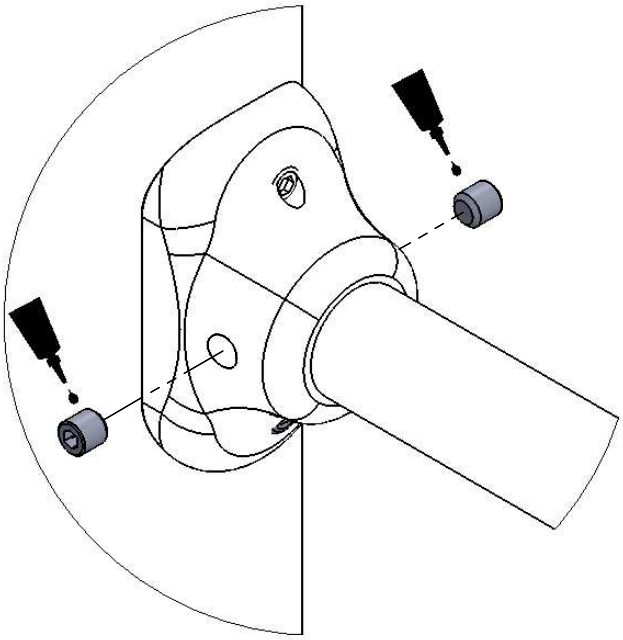

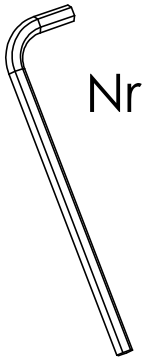

Nr. 5

INST_11_41

Nr	Σ	Element	DIN	ELEMENT
21	8		DIN 125	8x16
139	8		DIN 7991	M6x16
23	8		-	M6x12

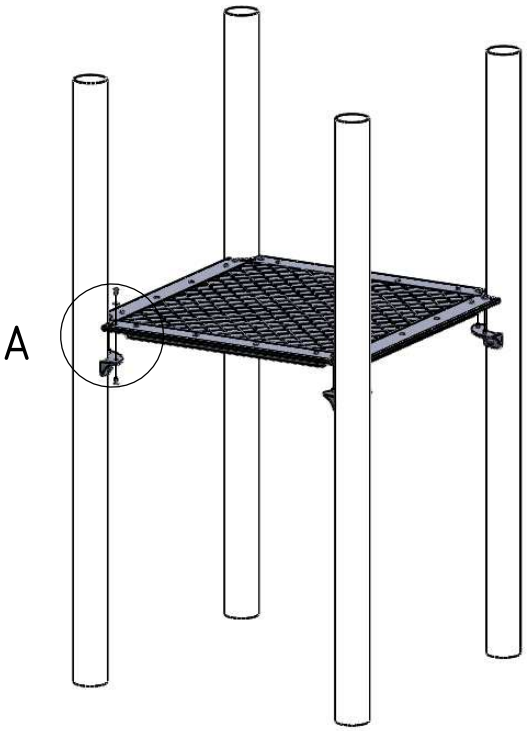

A (1 : 3)

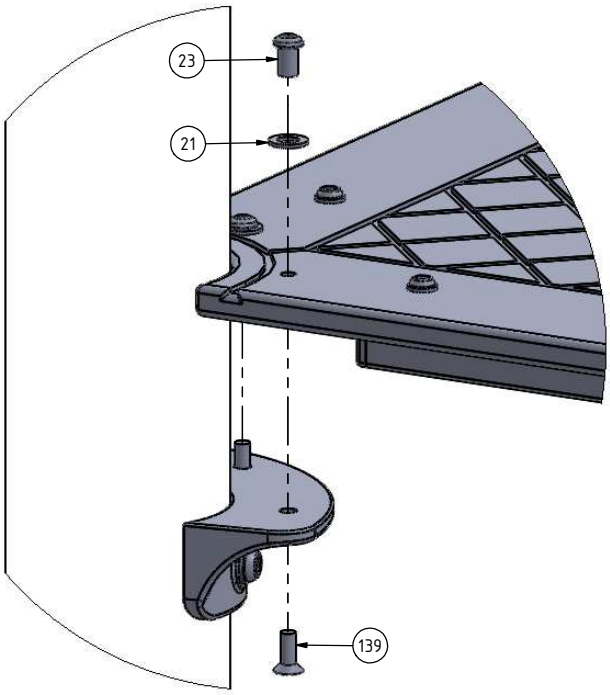

INST_11_54

Nr	Σ	Element		
58	1		-	LOCTITE

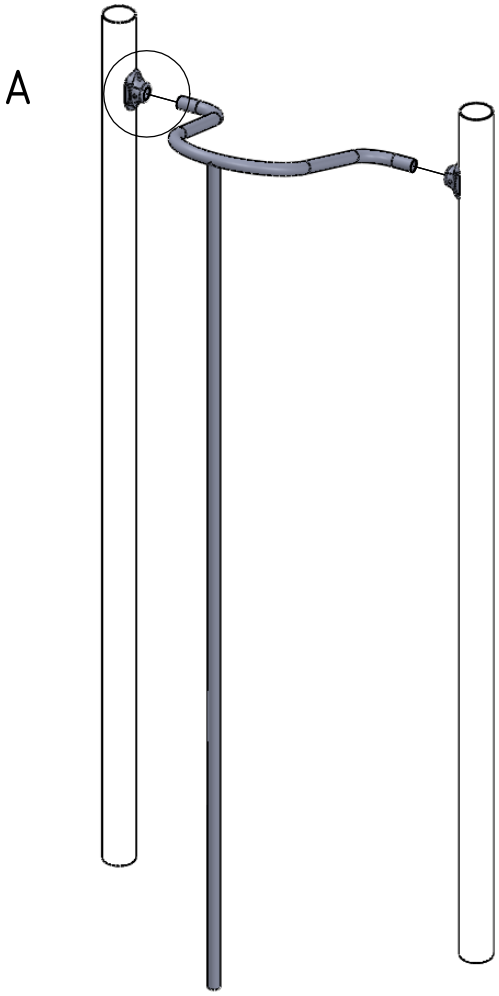

A (1 : 2)

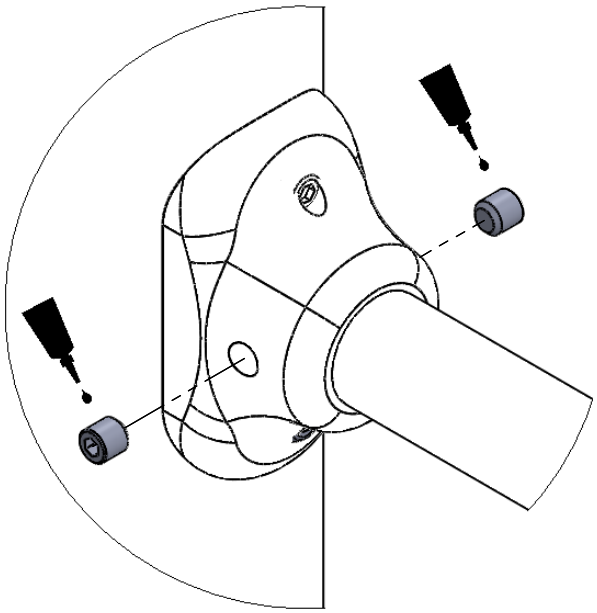

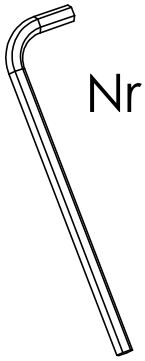

Nr. 5

F

Nr	Σ	Element	DIN	ELEMENT
61	1		-	KL105

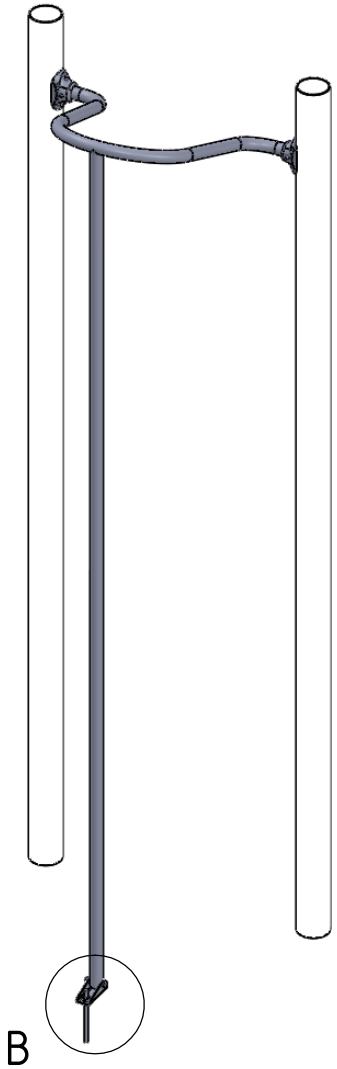

B (1 : 5)

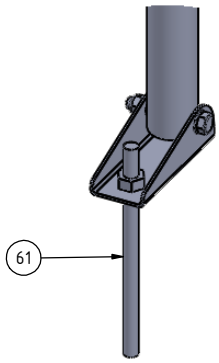

INST_11_60

Nr	Σ	Element		
58	1		-	LOCTITE

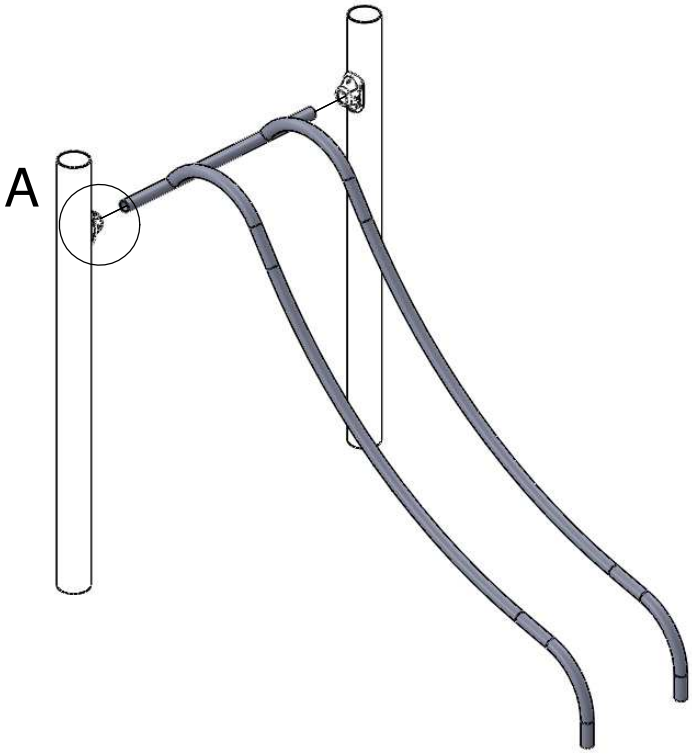

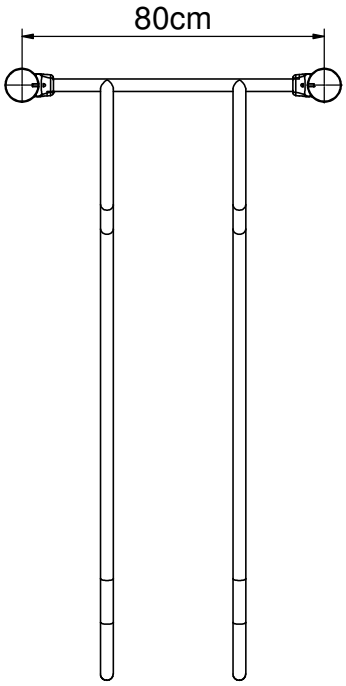

A (1 : 2)

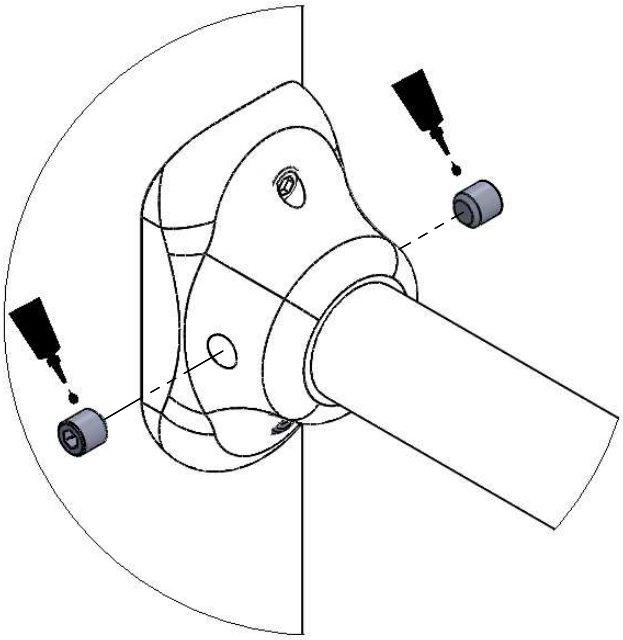

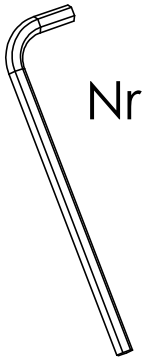

Nr. 5

F

Nr	Σ	Element	DIN	ELEMENT
61	2		-	KL105

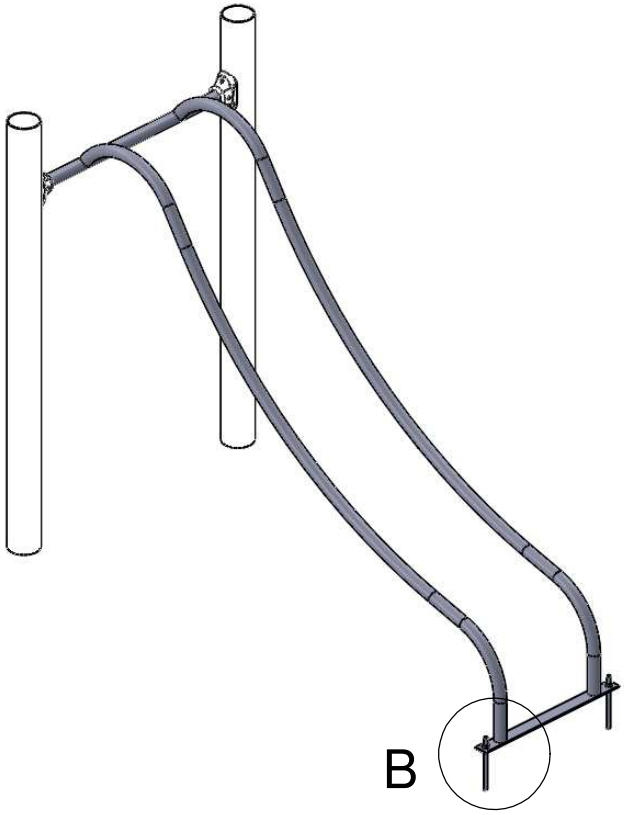

B (1 : 5)

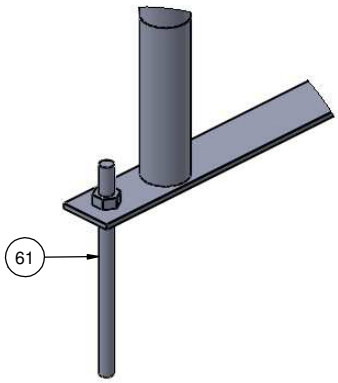

INST_11_68A

Nr	Σ	Element		
10	4		DIN 9021	6x18
16	4		-	K1_d21_B
17	4		-	Z1_d21_B
18	4		DIN 985	M6
22	4		DIN 125	6x12
25	4	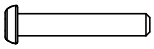	ISO 7380	M6x35

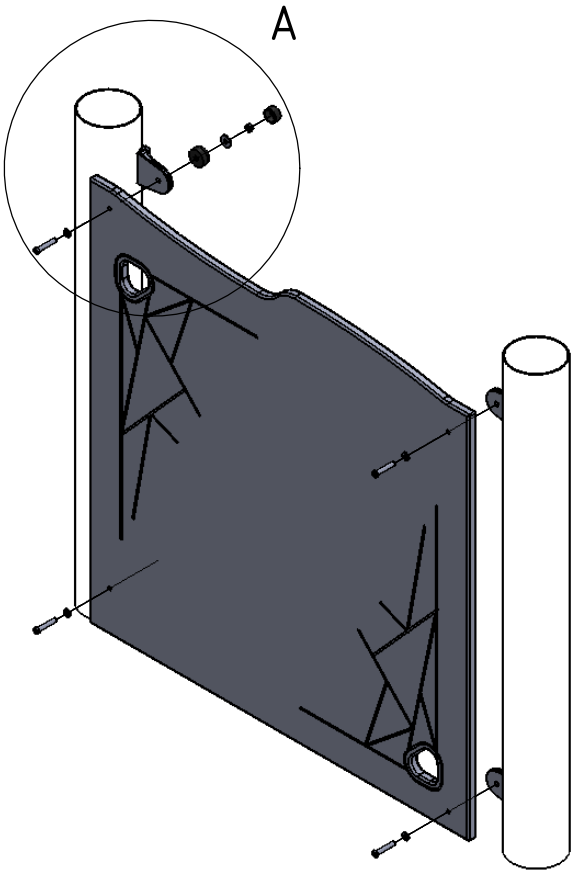

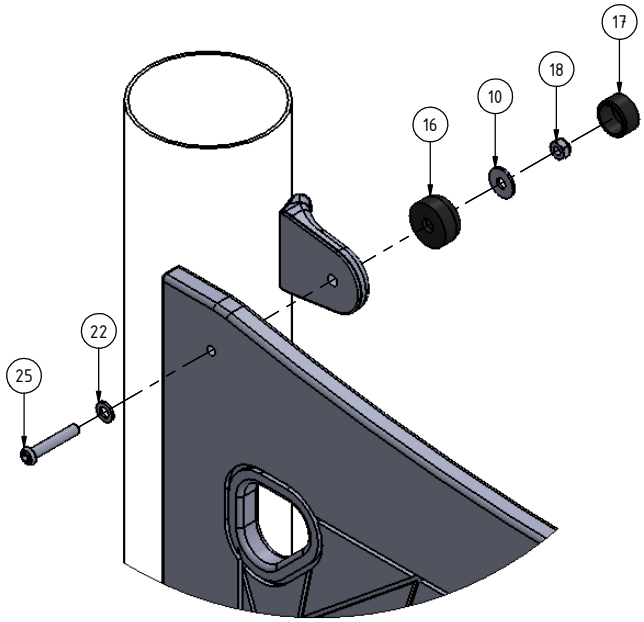

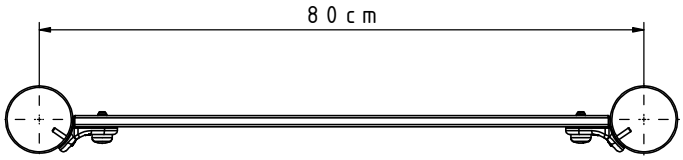

INST_11_68B

Nr	Σ	Element	DIN	ELEMENT
10	4		DIN 9021	6x18
16	4		-	K1_d21_B
17	4		-	Z1_d21_B
18	2		DIN 985	M6
51	2	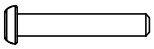	ISO 7380	M6x45

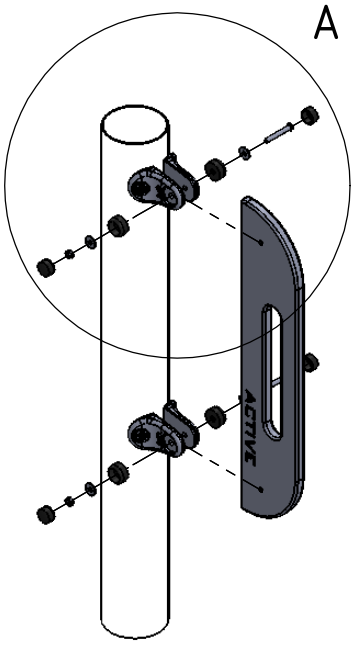

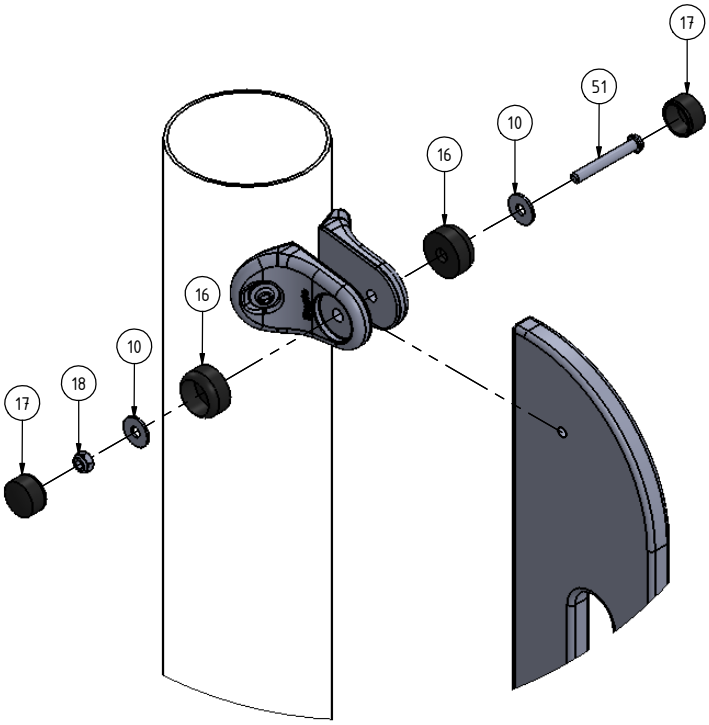

INST_11_68C

Nr	Σ	Element	DIN	ELEMENT
10	3		DIN 9021	6x18
16	3		-	K1_d21_B
17	3		-	Z1_d21_B
18	3		DIN 985	M6
25	3	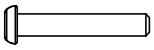	ISO 7380	M6x35
22	3		DIN 125	6x12

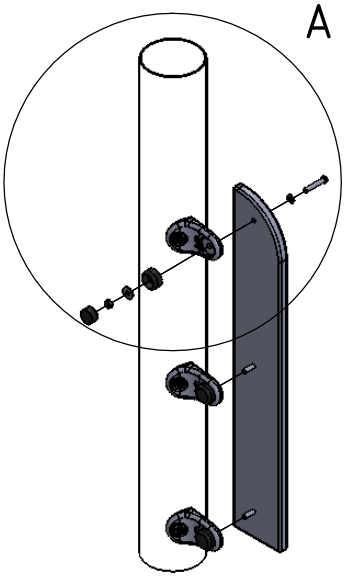

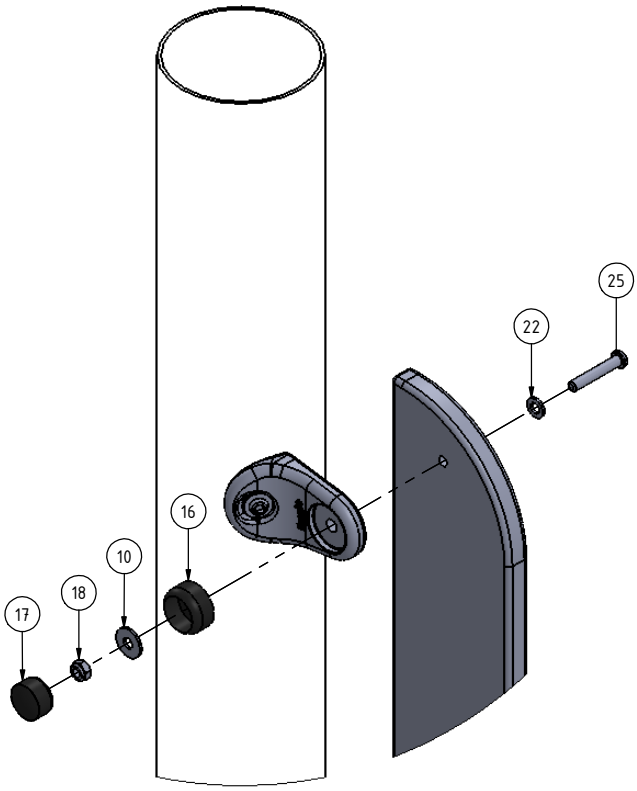

INST_11_70

Nr	Σ	Element	DIN	ELEMENT
22	8		DIN 125	6x12
29	4		-	K_5_A2_g2_G_v2
23	8		-	M6x12
24	8		ISO 7380	M6x16
21	8		DIN 125	8x16

A (1 : 3)

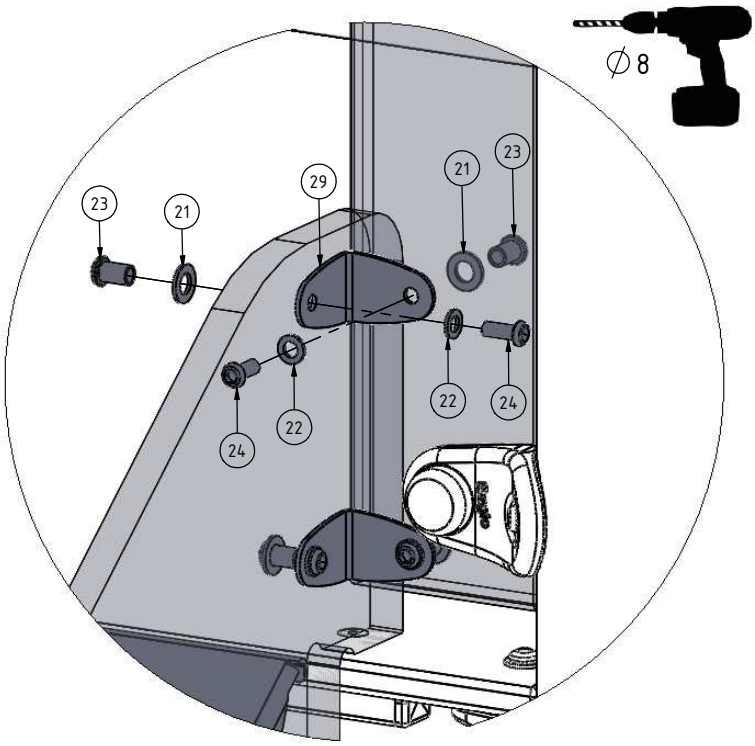

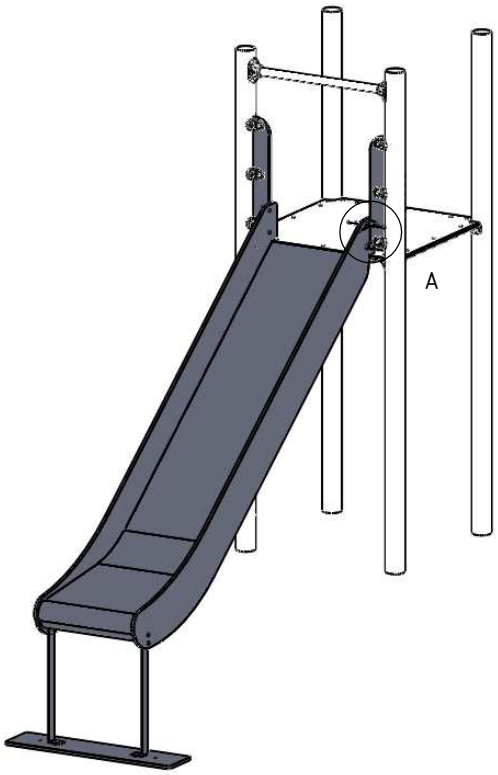

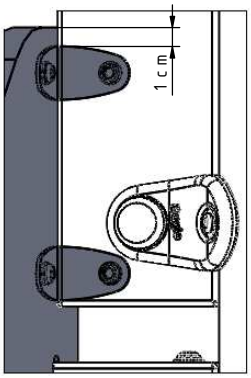

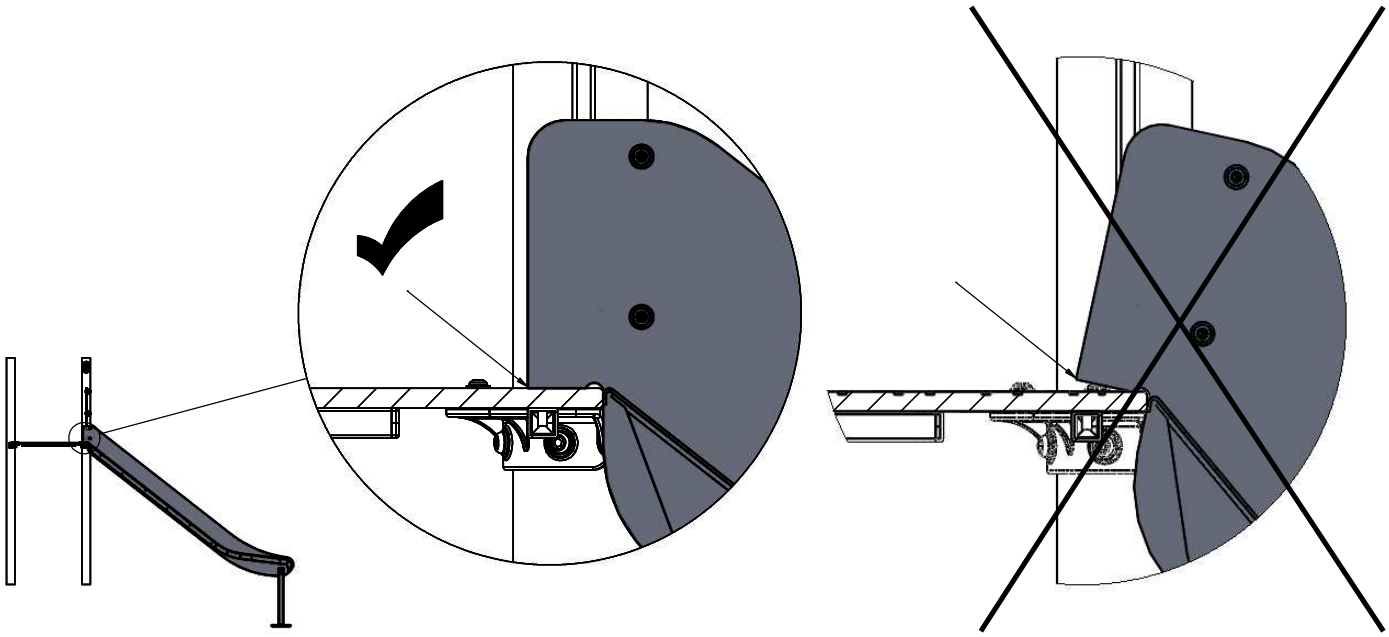

F - SL150

D (1 : 5)

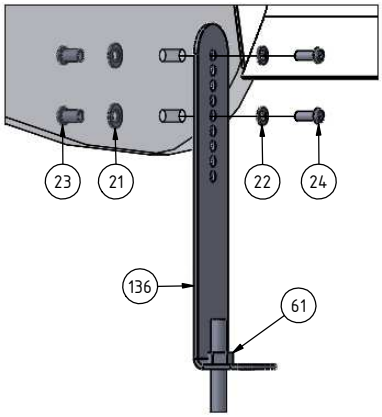

Nr	Σ	Element	DIN	ELEMENT
21	4		DIN 125	8x16
22	4		DIN 125	6x12
23	4		-	M6x12
24	4		ISO 7380	M6x16
61	2		-	KL105
136	2		-	1100_6_A2_g3_G_v1

F - SL90, SL120, SL180

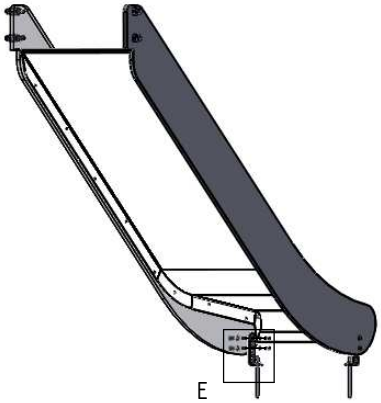

E (1 : 5)

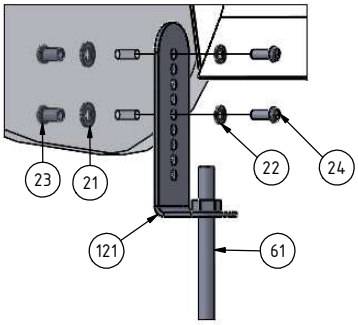

Nr	Σ	Element	DIN	ELEMENT
21	4		DIN 125	8x16
22	4		DIN 125	6x12
23	4		-	M6x12
24	4		ISO 7380	M6x16
61	2		-	KL105
121	2		-	7100_5_A2_g3_G_v1

INST_11_71

Nr	Σ	Element	DIN	ELEMENT
10	12		DIN 9021	6x18
16	12		-	K1_d21_B
17	12		-	Z1_d21_B
18	12		DIN 985	M6
25	12	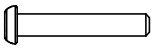	ISO 7380	M6x35
22	12		DIN 125	6x12

A (1 : 5)

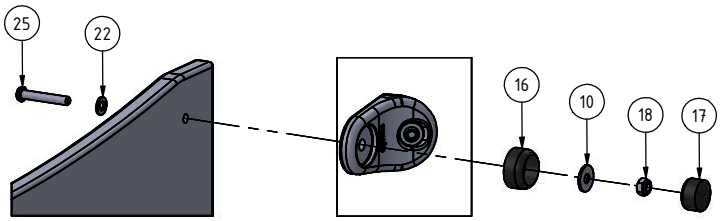

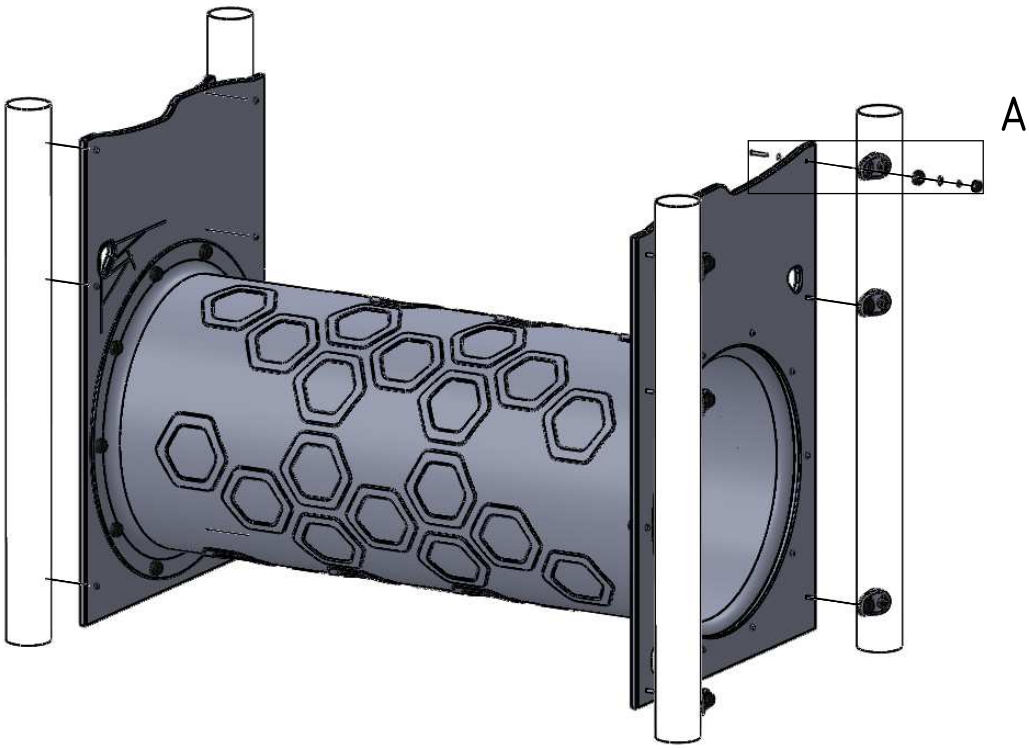

INST_11_76

Nr	Σ	Element	DIN	ELEMENT
10	10		DIN 9021	6x18
15	10	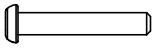	ISO 7380	M6x30
16	10		-	K1_d21_B
17	10		-	Z1_d21_B
18	10		DIN 985	M6
22	10		DIN 125	6x12

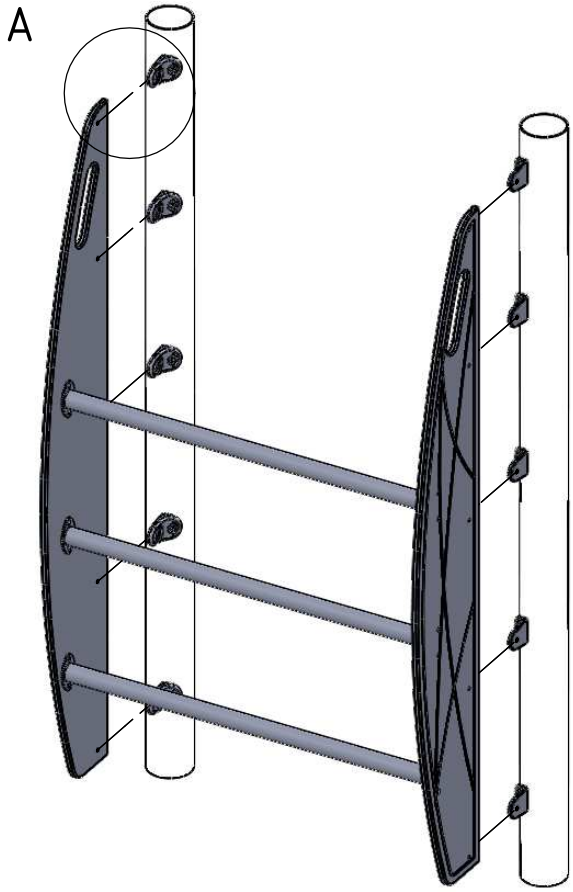

A (1 : 2)

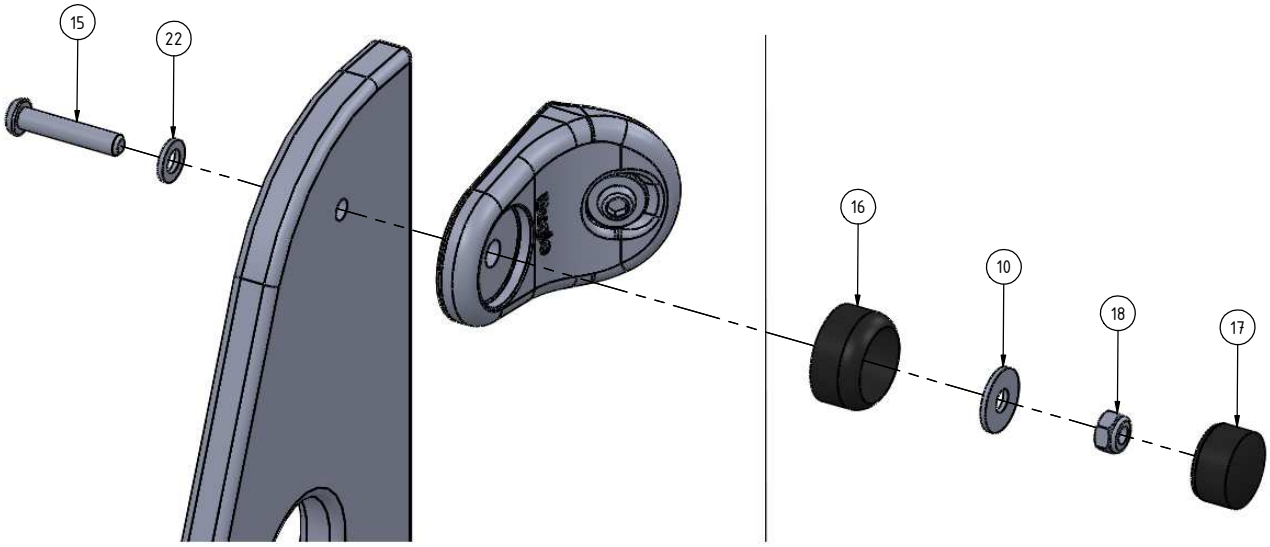

INST_Z_1

Nr	Σ	Element		
213	1		-	Z_NA_1
214	1		-	Z_NA_2

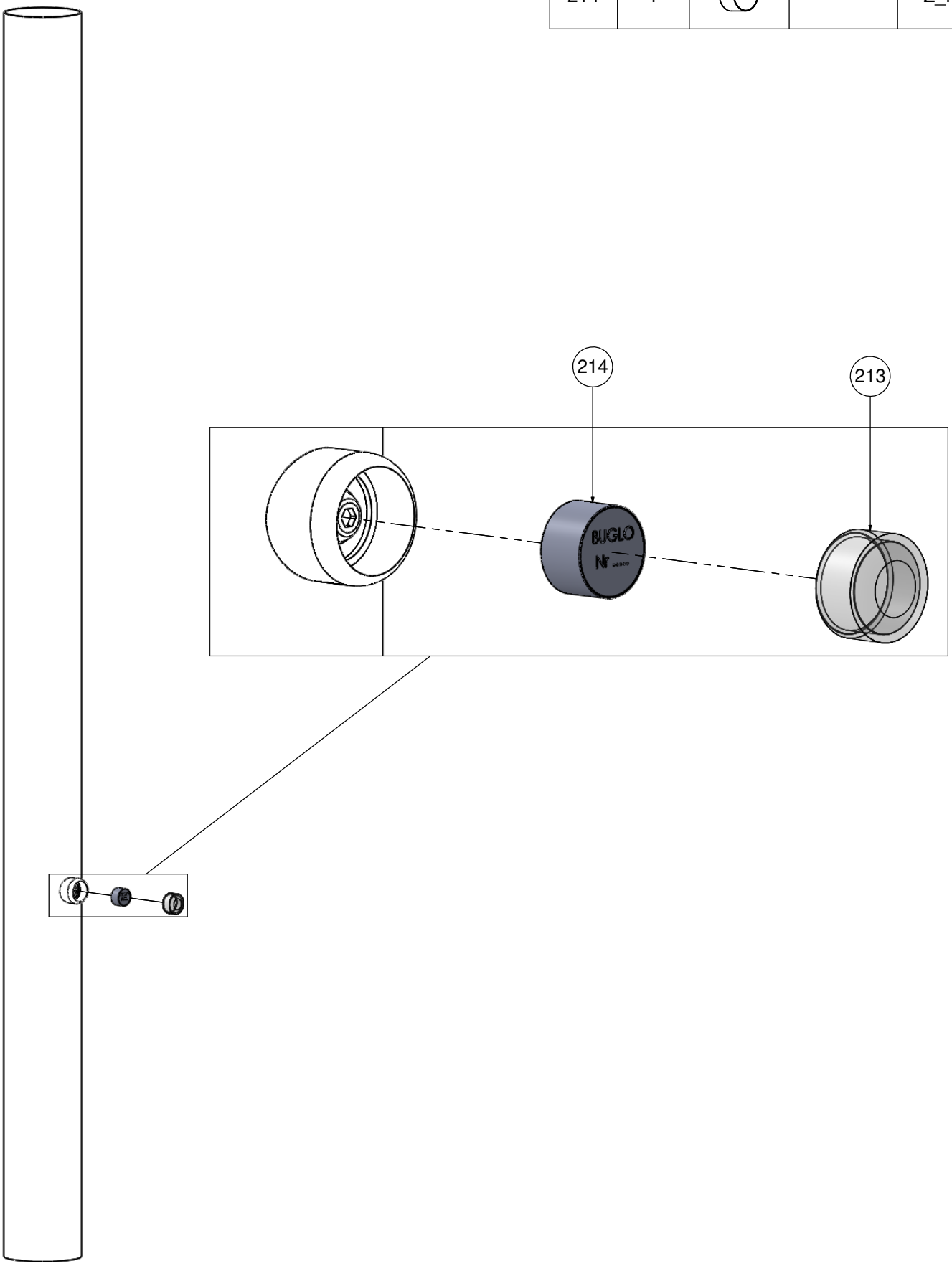

Tuotteen huolto-ohje

Leikkikenttävälineemme täyttävät EN-1176-1 : 2017- 12 -standardin turvallisuusvaatimukset.

On suotavaa ottaa yhteyttä tuotteen valmistajaan liittyen takuun alla olevien osien huoltotöihin. Vahingoittuneet maalipinnat tulee puhdistaa pölystä, rasvasta ja ruosteesta. Tämän jälkeen puhdistettu pinta tulee peittää ruostumattomalla pohjamaalilla ja sitten maalata kahdesti teräspinnoille tarkoitetulla maalilla.

LeikkiSet Oy:n käyttämät väriyhdistelmät:

1) Harmaa - RAL 7035
2) Keltainen - RAL 1003
3) Sininen - RAL 5015
4) Punainen - RAL 3000
5) Vihreä - RAL 6018
6) Musta - RAL 9005
7) Violetti - RAL 4008
8) Antrasiitti - RAL 7016
9) Hopea - RAL 9006
10) Beige - RAL 1019
11) Oranssi - RAL 2009

Puu vaatii säännöllistä huolenpitoa. Ilmasto-olosuhteista, käyttöasteesta ja mekaanisista vaurioista riippuen on suositeltavaa uudistaa kyllästyskerros 2 - 5 vuoden kuluttua.
Suosittelemme käyttämään tuotteita: GORI 356 puunsuoja-ainetta ja NORDICA EKO 3330-12-BASE T pintamaalia (väri 1806), nämä löydät sivustolta www.teknos.com.

Suositeltavaa on, että osat jotka ovat ruostumatonta terästä puhdistetaan kerran vuodessa, jotta epäpuhtaudet eivät aiheuta värimuutoksia teräkseen. Pese puuvillaliinoilla ja veteen liuotetulla miedolla pesuaineella, esim. astianpesuaine. Puhdistuksen jälkeen huuhtele vedellä ja pyyhi kuivaksi.
HUOMIO! Ruostumattoman teräksen puhdistukseen käytettävät puhdistusaineet eivät saa sisältää: klooria, suolaa, happoja tai valkaisuaineita. Jo pieni määrä näitä aineita voi aiheuttaa kromioksidipinnan pysyviä vaurioita

1) Kausittainen tarkastus - kun väline on aktiivisessa käytössä, tulee sen kunto tarkastaa viikoittain tai useammin. Samalla tulee tarkistaa mahdolliset välineeseen kohdistuneet ilkivallan teot.

Kausittainen tarkastus pitää sisällään:
- Rakenteiden vakauden tarkistaminen
- Yleinen tarkastus osien puuttumisen varalta
- Tarkistaminen halkeamien, terävien reunojen ja muiden vaurioiden varalta
- Välineen ympäristön siisteys
- Mahdollisen turva-alustan kunnon tarkistaminen

2) Välineen sisäinen valvonta - tulee suorittaa kerran kolmessa kuukaudessa. Se pitää sisällään yleistarkastuksen, minkä lisäksi tulee tarkistaa myös välineen toiminnot.

Sisäinen valvonta pitää sisällään:
- Mahdollisen turva-alueen pinnan tarkistaminen ja mittaaminen (jos pinta on yli 10cm alle oikean tason, pitää sitä täydentää)
- Kaikki ruuvit ja mahdolliset kaapelit sekä verkot tulee kiristää

3) Vuositarkastus (pakollinen)
- Rakenteiden vakauden tarkistaminen
- Mahdollisten ruostevaurioiden tarkastaminen ja korjaaminen
- Perustusten tarkistaminen
- Mahdollisen turva-alueen pinnan tarkistaminen ja mittaaminen (Jos pinta on yli 10cm alle oikean tason, pitää sitä täydentää)

Kaikilla laitteilla on oltava säännöllinen tarkastusvalvonta. Tarkastuksen tekijän tulee kirjata tiedot tarkastuksesta ylös.