4116 LABYRINTTI

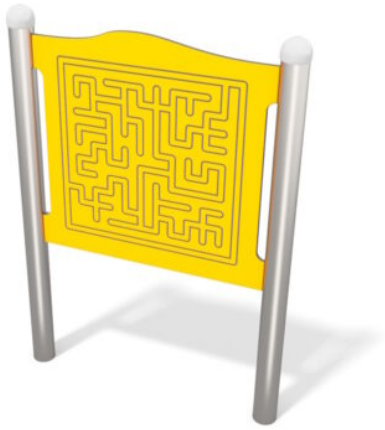

IKÄRYHMÄT:
Taaperot/vauvat, Lapset

TEKNISET TIEDOT

Mallisto: Mini

Mitat: 130 x 900 mm
Korkeus: 1250 mm
Turva-alue: 3130 x 3900 mm
Perustustapa: Betoni
Runko: Ruostumaton teräs
Levyosat: HDPE

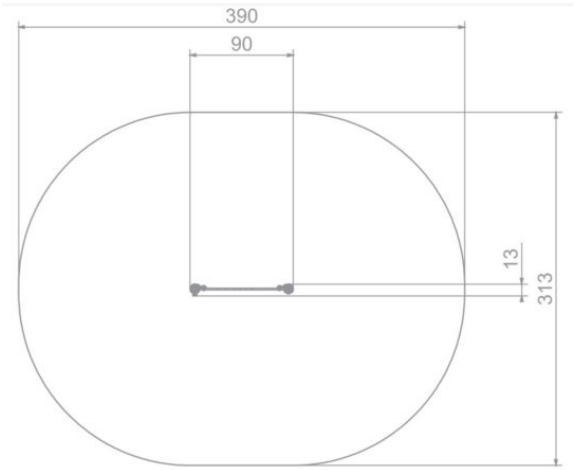

Lisätietoja tästä tuotteesta löydät LeikkiSet.fi -tuotekatalogista. Katalogista löydät mm. tämän tuotteen muut kuvat, hinnan ja .dwg -tiedoston. **www.leikkiset.fi/osasto/leikkikentat/**

Pidätämme oikeudet muutoksiin.